SUŞEHRİ KÖYLERE HİZMET GÖTÜRME BİRLİĞİ BAŞKANLIĞI

İhale Dosya Kapağı

İşin adı	Sivas İli Suşehri İlçesi Aşağısarıca Köyü Yerel Kültür Değerleri ve Ürünleri Folklorik Pazar Zemininde Kurulum İşi,
İhale tarihi ve saati	03.03.2017 Cuma günü saat 16:00
Birim adı	:Suşehri Köylere Hizmet Götürme Birliği Başkanlığı
Tel No	:0 346 311 40 32
Fax No	:0 346 311 40 32

İçindekiler :

1- Mal Alımı İşleri İdari Şartnamesi (Açık İhale)
2- Mal Alımı İşleri Sözleşme Tasarısı
3- Birim Fiyat Teklif Cetveli
4- Teknik Şartname
5- Teklif Mektubu
6- Taahhütname (Teklif Aşaması)
7- İş deneyim Taahhütnamesi
8- Yapı Araçları Taahhütnamesi
9- Teknik Personel Taahhütnamesi
10- Ortaklık Hisse Beyanı
11- İş Ortaklığı Beyannamesi
12- Geçici Teminat Mektubu
13- Mali Durum Bildirimi

TEKLİF BİRİM FİYATLI İŞLER İÇİN TEKLİF MEKTUBU

...../...../2017

SUŞEHRİ KÖYLERE HİZMET GÖTÜRME BİRLİĞİ İHALE KOMİSYONU BAŞKANLIĞINA

SUŞEHRİ

[ihaleyi yapan idarenin bulunduğu şehir]

Teklif sahibinin;

Adı Soyadı / Ticari unvanı, Uyruğu :

Tebligata esas açık adresi :

Bağlı olduğu vergi dairesi ve vergi numarası :

Telefon ve faks numarası :

Elektronik posta adresi (varsa) :

İdarenizce ...../...../..... Cuma günü ihalesi yapılacak olan Sivas Aşağısarıca Köyü Yerel Kültür Değerleri ve Ürünleri Folklorik Pazar Zemininde Kurulum İşine ait ihale dokümanını tamamen okuduk, inceledik ve aynen kabul ettik. İşin yapılacağı yerleri ve çevresini gördük, mahallin özelliklerini ve zemin şartlarını tetkik ettik, herhangi bir ayrım ve sınırlama yapılmadan bütün şartları kabul ediyoruz.

1- Söz konusu işi, bu teklifin ekindeki birim fiyat teklif cetvelinde belirtilen her bir iş kalemi için teklif ettiğimiz birim fiyatlar üzerinden KDV hariç toplam.....(para birimi belirtilerek rakam ve yazıyla)..... bedel karşılığında yapmayı kabul ve taahhüt ederiz[1].

2- Teklif cetvelinde yer alan her bir iş kaleminin miktarının ve mahiyetinin ihale dokümanında yer alan teknik şartnameye ve projelere uygun olduğunu kabul ediyoruz.

3- Teklifimiz, ihale tarihinden itibaren..... *[rakam ve yazı ile]*[2].... takvim günü geçerlidir.

4- 4734 sayılı Kanunun 17/d maddesi gereğince ihale konusu iş için kendimiz veya başkası adına doğrudan veya dolaylı olarak asaleten veya vekaleten birden fazla teklif vermediğimizi beyan ediyoruz.

5- En düşük bedelli teklifi ya da herhangi bir teklifi kabul etmek zorunda olmadığınızı biliyor ve kabul ediyoruz.

6- İhale konusu işle ilgili olmak üzere idarenizce yapılacak /yaptırılacak diğer işlerde, idarenizin çıkarlarına aykırı düşecek hiçbir eylem ve oluşum içinde olmayacağımızı taahhüt ediyoruz.

7- 4734 sayılı Kamu İhale Kanununun 4 üncü maddesindeki "yerli istekli" tanımı gereğince *[yerli/ yabancı]* istekli durumundayız.

Saygılarımızla,

Ad SOYAD / Unvan (Kaşe)

İmza [3]

EK: Birim fiyat teklif cetveli

---

* Kamu İhale Kurumundan idarece alınacaktır.

[1] Konsorsiyum olarak teklif verilmesi halinde, işin kısımları için her bir konsorsiyum ortağının verdiği teklif bedelleri ayrı ayrı rakam ve yazıyla yazılacak, bunların toplamından oluşan toplam teklif bedeli de belirtilecektir.

[2] İsteklilerce, İdari Şartnamenin "Tekliflerin geçerlilik süresi" maddesinde belirtilen süre esas alınarak doldurulacaktır.

[3] Teklif sahibi veya teklif vermeye yetkili kişi tarafından ad soyadı/ unvan yazılarak imzalanacaktır. Ortak girişim (İş Ortaklığı veya Konsorsiyum) halinde, teklif mektubu bütün ortaklar veya yetki verdikleri kişiler tarafından imzalanacaktır.

FOLKLORİK PAZAR KURULUM İŞİ YAKLAŞIK BİRİM FİYAT TEKLİF MEKTUBU

SIRA NO	POZ NO	AÇIKLAMA	BR.	MİKTARI	BİRİM FİYATI	TUTARI
1	Y.15.001/1A	Makine ile yumuşak ve sert toprak kazılması (Serbest kazı)	m^3	124,90		
2	Y.16.050/01	Beton santralinde üretilen veya satın alınan ve beton pompasıyla basılan, C 8/10 basınç dayanım sınıfında beton dökülmesi (beton nakli dahil)	m^3	10,42		
3	Y.19.085/025	Çimento esaslı polimer modifiyeli iki bilesenli kullanıma hazır yalıtım harcı ile 2 kat halinde toplam 1.5 mm kalınlıkta su yalıtımı yapılması	m^2	55,27		
4	Y.21.001/03	Plywood ile düz yüzeyli betonarme kalıbı yapılması	m^2	540,50		
5	Y.23.014	Ø 8- Ø 12 mm nervürlü beton çelik çubugu, çubukların kesilmesi, bükülmesi ve yerine konulması	ton	14,89		
6	Y.23.015	Ø 14- Ø 28 mm nervürlü beton çelik çubugu, çubukların kesilmesi, bükülmesi ve yerine konulması.	ton	1,25		
7	Y.16.050/03	Beton santralinde üretilen veya satın alınan ve beton pompasıyla basılan, C 16/20 basınç dayanım sınıfında beton dökülmesi (beton nakli dahil)	m^3	106,12		
8	Y.16.050/04	Beton santralinde üretilen veya satın alınan ve beton pompasıyla basılan, C 20/25 basınç dayanım sınıfında beton dökülmesi (beton nakli dahil)	m^3	65,60		
9	Y.21.101/01	Ahşaptan oturtma çatı yapılması (çatı örtüsü altı tahta kaplamalı)	m^2	590,53		
10	18.241	Ahşap çatı üzerine 0.50 mm kalınlıkta sıcak daldırma galvanizli oluklu sac ile çatı örtüsü yapılması.	m^2	631,06		
1	Y.18.001/C14	135 mm kalınlıgında yatay delikli tugla (190 x 135 x 190 mm) ile duvar yapılması	m^2	1022,62		
12	Y.18.001/C12	100 mm kalınlığında yatay delikli tuğla (200 x 100 x 200 mm) ile duvar yapılması	m^2	51,80		
13	Y.27.501/01	250/350 kg çimento dozlu kaba ve ince harçla sıva yapılması (dıs cephe sıvası)	m^2	1059,87		
14	Y.27.501/02	200/250 kg kireç/çimento karısımı kaba ve ince harçla sıva yapılması (iç cephe sıvası)	m^2	1114,51		
15	Y.27.501/03	250/350 kg kireç/çimento karısımı kaba ve ince harçla sıva yapılması (tavan sıvası)	m^2	170,16		
16	Y.27.583	2.5 cm kalınlıgında 400 kg çimento dozlu sap yapılması	m^2	433,16		
17	Y.25.003/14	Yeni sıva yüzeylere macun ve astar uygulanarak iki kat su bazlı mat boya yapılması (iç cephe)	m^2	1032,91		
18	Y.25.004/01	Brüt beton, sıvalı veya eski boyalı yüzeylere, astar uygulanarak akrilik esaslı su bazlı boya yapılması (dıs cephe)	m^2	1044,02		

19	Y.25.003/12	Yeni sıva yüzeylere üç kat beyaz kireç badana yapılması (iç cephe)(tavan için)	m^2	170,16		
20	Y.23.241	Plastik dograma imalatı yapılması ve yerine konulması (Sert PVC dograma profillerinden her çesit kapı, pencere,kaplama ve benzeri imalat)	kg	750,87		
21	Y.28.645/C02	PVC ve alüminyum dogramaya profil ile 4+4 mm kalınlıkta 12 mm ara bosluklu çift camlı pencere ünitesi takılması	m^2	23,50		
22	Y.26.020/041A	3 cm kalınlıgında beyaz mermer levha ile dıs denizlik yapılması (3cmx30-40-50cmxserbest boy) (honlu veya cilalı)	m^2	13,50		
23	Y.21.280/01	Laminat parke döseme kaplaması yapılması (AC1 Sınıf 21) (süpürgelik dahil)	m^2	124,16		
24	Y.26.005/302	(30 x 30 cm) veya (33 x 33 cm) anma ebatlarında, her türlü desen ve yüzey özelliginde, I.kalite, beyaz seramik yer karoları ile 3 mm derz aralıklı döseme kaplaması yapılması (karo yapıstırıcısı ile)	m^2	39,00		
25	Y.26.005/402	(30 x 30 cm) veya (33 x 33 cm) anma ebatlarında, her türlü desen ve yüzey özelliginde, I.kalite, renkli seramik yer karoları ile 3 mm derz aralıklı döseme kaplaması yapılması (karo yapıstırıcısı ile)	m^2	68,17		
26	Y.26.006/305	(25 x 33 cm) veya (25 x 40 cm) anma ebatlarında, her türlü desen ve yüzey özelliginde, I.kalite, beyaz seramik duvar karoları ile 3 mm derz aralıklı duvar kaplaması yapılması (karo yapıstırıcısı ile)	m^2	112,10		
27	22.081	Tip ahsap mutfak tezgah altı dolabı yapılması ve yerine monte edilmesi. (1,68x0,85)=1,43m2	m^2	5,48		
28	22.082	Tip ahsap mutfak tezgah üstü dolabı yapılması ve yerine monte edilmesi (3,04x0,80)=2,46m2	m^2	5,16		
29	ÖZEL POZ	ELEKTRİK TESİSATI	ad	1,00		
30	PİYASA	Led Ekran 32 " video oynatma özellikli	ad	3,00		
31	ÖZEL POZ	SIHHİ TESİSAT	ad	1,00		
32	Y.26.017/031	6 cm yüksekliğinde normal çimentolu Beton parke taşları (TS 2824 EN 1338) (Karekteristik yarmada çekme dayanımı(T)>3,6 Mpa Kırılma yükü > 250 N/mm olmalıdır) (Her renk ve ebatta)	m^2	924,00		
33	Y.26.017/065	50 x 20 x 10 cm boyutlarında normal çimentolu buhar kürlü beton bordür döşenmesi (pahlı, her renk)	m	625,75		
34	Özel Poz	1 adet 125 m^2 ebatlarında soğuk hava deposu	ad	1,00		
35	ÖZEL POZ	Kare Kameriye (3x3-4x4 ölçülerinde)	ad	16,00		
36	ÖZEL POZ	Çocuk Oyun Grubu	ad	1,00		
37	PİYASA	Otantik Türk Çadırı	ad	1,00		

38	ÖZEL POZ	Çeşme ve Kürün	ad	4,00		
39	ÖZEL POZ	Çevre ihata tel çit yapılması (lama ve profiller yardımıyla 1,5m yüksekliğinde 496,92 m boyunda)	ad	496,92		
40	PİYASA	120 CM El Dokuma Tezgahı Ahşap Malzeme ve Eskitme Cila	ad	1,00		
41	ÖZEL POZ	Yönlendirme ve Tanıtım Levhaları	ad	10,00		
					TOPLAM	

GEÇİCİ TEMİNAT MEKTUBU

[Suşehri Köylere Hizmet Götürme Birliği Başkanlığı]

__/__/____

No:.....

İdarenizce ihaleye çıkarılan Sivas İli Suşehri İlçesi Aşağısarıca Köyü Yerel Kültür Değerleri ve Ürünleri Folklorik Pazar Zemininde Kurulum İşine istekli sıfatıyla katılacak olan [isteklinin adı]'nın 4734 sayılı Kanun ve ihale dokümanı hükümlerini yerine getirmek üzere vermek zorunda olduğu geçici teminat tutarı olan ***[geçici teminatın tutarı]*** ..... [1] ***[bankanın veya özel finans kurumunun adı]*** garanti ettiğinden, 4734 sayılı Kamu İhale Kanunu ve ihale dokumanı hükümleri çerçevesinde; Birlik ihale Yönetmeliğinin 42. maddesi gereğince geçici teminatın gelir kaydedileceği hallerin ortaya çıkması halinde, protesto çekmeye, hüküm ve adı geçenin iznini almaya gerek kalmaksızın ve adı geçen ile idareniz arasında ortaya çıkacak herhangi bir uyuşmazlık ve bunun akıbet ve kanuni sonuçları dikkate alınmaksızın, yukarıda yazılı tutarı ilk yazılı talebiniz üzerine derhal ve gecikmeksizin idarenize veya emrinize nakden ve tamamen ve talep tarihinden ödeme tarihine kadar geçen günlere ait kanuni faiziyle birlikte ödeyeceğimizi ***[bankanın veya özel finans kurumunun adı]***'nın imza atmaya yetkili temsilcisi ve sorumlusu sıfatıyla ve ***[banka/özel finans kurumu]*** ad ve hesabına taahhüt ve beyan ederiz.

Bu teminat mektubu ...../...../.... [2] tarihine kadar geçerli olup, bu tarihe kadar elimize geçecek şekilde tarafınızdan yazılı tazmin talebinde bulunulmadığı takdirde hükümsüz olacaktır.

[bankanın veya özel finans kurumunun adı]
[banka veya özel finans kurumu şubesinin adı] Şubesi
[banka/özel finans kurumu] Yetkililerinin
İsim, unvan ve imzası

NOT: 1-a)Yabancı bankaların veya benzeri kredi kuruluşlarının kontrgarantilerine dayanılarak verilecek mektuplarda, kontrgarantiyi veren yabancı banka veya kredi kuruluşunun ismi ve teminatın kontrgarantili olduğu belirtilecektir.Teklife esas para birimi Türk parası ise kontrgarantilere dayanılarak verilecek teminat mektupları Türk parası üzerinden düzenlenecektir.

1-b) İdari şartnamenin "Teklif ve ödemelerde geçerli para birimi" başlıklı maddesinde yabancı para birimi veya yabancı para birimleri cinsinden teklife izin verilmesi durumunda; istekliler, teminat mektuplarını tekliflerine esas para birimi üzerinden düzenleyeceklerdir.

2- Teminat mektubunun Türk parası dışında bir para birimi üzerinden düzenlenmesi halinde, teminat mektubunun sonuna "İşbu teminat mektubunun tazmini halinde; mektup tutarı.....[İlgili Yabancı Para Birimi] olarak tarafınıza ödenecektir." paragrafına yer verilecek, ancak, teminat mektubu yabancı para birimi üzerinden düzenlenmekle birlikte, idarenin mali mevzuatı gereği ancak Türk parası cinsinden tahsilatın yapılabildiği durumlarda ise, bu paragrafın yerine "İşbu teminat mektubunun tazmini halinde; mektup tutarı tazmin tarihinde geçerli Merkez Bankası döviz satış kuru üzerinden ödenecektir." paragrafına yer verilecektir.

---

[1] Teklifin verildiği para birimi yazılacaktır.

[2] 4734 sayılı Kanunun 35 inci maddesine göre bu tarih teklifin geçerlilik süresinin bitiminden itibaren 30 günden az olmamak üzere istekli tarafından belirlenecektir.

T.C.
SUSEHRİ KAYMAKAMLIĞI
KÖYLERE HİZMET GÖTÜRME BİRLİĞİ

İHALE İLANI
1- İdarenin

a) Adresi :Susehri Kaymakamlığı Köylere Hizmet Götürme Birliği
Suşehri İlçe Özel İdare Hizmet Binası Kat.2 SUŞEHRİ / SİVAS
Telefon ve faks numarası 0346 311 70 01 - 0 346 311 40 32
b)Elektronik posta adresi (varsa) :-----

2- **1 İhale konusu yapım işinin**

a) Adı Niteliği, türü, miktarı : Sivas İli Suşehri İlçesi Aşağısarıca Köyü Yerel Kültür Değerleri ve Ürünleri Folklorik Pazar zemininde Kurulum İşi,

b)Yapılacağı yer : Sivas İli Suşehri İlçesi Aşağısarıca Köyü

c)İşe başlama tarihi : Yüklenici sözleşmenin imzalanmasından itibaren 5 (Beş) gün içinde iş programını idareye vermek zorundadır. İş programının onaylandığı tarihten itibaren 3 (üç) gün içinde Yapım İşleri Genel Şartnamesi hükümlerine göre işin teknik sorumlusu tarafından yüklenici adına çalışan teknik personele işyeri teslimi yapılır. Yüklenici işyeri teslim tarihinden itibaren 3 (üç) gün içinde işe başlamak zorundadır.

d)İşin süresi : Yer tesliminden itibaren 180 (yüzseksen) takvim günüdür

3-2 İhalenin

a)**Yapılacağı yer** : Sivas İli Suşehri İlçesi Kaymakamlık Toplantı Salonu
b)Tarihi ve saati : 03.03.2017 saat 16.00' de

4-İhaleye katılabilme şartlan ve istenilen belgeler ile yeterlik değerlendirmesinde uygulanacak kriterler
4.1 İhaleye katılma şartları ve istenilen belgeler:
4.1.1.Tebligat için adres beyanı ve ayrıca irtibat için telefon varsa faks numarası ile elektronik posta adresi
4.1.2 Mevzuatı gereği kayıtlı olduğu Ticaret ve/veya Sanayi Odası veya Meslek Odası belgesi;
4.1.2.1.Gerçek kişi olması halinde ihaleye ilişkin ilk ilanın yapıldığı yıl içerisinde alınmış Ticaret ve/veya Sanayi Odası veya Meslek Odasına kayıtlı olduğunu gösterir belge
4 1.2.2.Tüzel kişi olması halinde mevzuatı gereği tüzel kişiliğin siciline kayıtlı bulunduğu Ticaret ve/veya Sanayi Odasından ihaleye ilişkin ilk ilanın yapıldığı yıl içerisinde alınmış, tüzel kişiliğin sicile kayıtlı olduğuna dair belge,
4.1.3. Teklif vermeye yetkili olduğunu gösteren imza beyannamesi veya imza sirküleri,
4.1.3.1.Gerçek kişi olması halinde, noter tasdikli imza beyannamesi,
4.1.3.2.Tüzel kişi olması halinde, ilgisine göre tüzel kişiliğin ortakları, üyeleri veya kurucuları ile tüzel tevsik eden belgeler ile tüzel kişiliğin noter tasdikli imza sirküleri
4.1.3.3.İhale konusu işi yerine getirmesi için yeterli sayıda ve nitelikte personel çalıştırdığına veya çalıştırılacağına ilişkin belgeleri.
4.1.3.4.Sözleşme tasarısında adet ve unvanları belirtilen teknik personele ilişkin taahhütname
4.1.3.5.İhale konusu işi yerine getirmesi için gerekli görülen tesis,makine,teçhizat ve diğer ekipmana ilişkin İdari şartnamede belirtilen belgeler.
4.1.3.6.Köylere Hizmet Götürme Birliği İhale Yönetmeliğinin 11. maddesinin (a), (b), (c), (ç), (d), (e), (f), (g), (ğ) ve 12. maddesinin (a), (b), (c), (ç), (d), (e) bentlerinde sayılan durumlarda olunmadığına ilişkin yazılı taahhütname,
4.1.4. Şekli ve içeriği idari Şartnamede belirlenen teklif mektubu,
4.1.5. Teklif edilen bedelin % 3' ünden az olmamak üzere, isteklilerce belirlenecek tutarda geçici teminat
4.1.6. Bu ihalede benzer iş olarak 11.06.2011 tarih ve 27961 sayılı Resmi Gazetede yayımlanan Yapım İşlerinde iş deneyiminde değerlendirilecek benzer işler Ek. B Üstyapı (Bina) Gurubu İşlerinin III. Grubundaki işler benzer iş olarak kabul edilecektir.
4.1.7. Kesinleşmiş sosyal güvenlik borcu olmadığına dair son teklif verme tarihinden 3 ay içinde düzenlenmiş belge,
4.1.8. Kesinleşmiş vergi borcu olmadığına dair son teklif verme tarihinden önceki 3 ay içinde düzenlenmiş belge,
4.1.9. İstekli tarafından teklif edilen bedelin en az % 50' li oranında ihale konusu iş veya benzer işlere ait tek sözleşmeye ilişkin son 5 yıl içinde kamu veya özel sektörde gerçekleştirdiği işlere ait iş deneyimini gösteren belge
5- İhaleye sadece yerli istekliler katılabilecektir.
6- İhale dokümanı Suşehri Kaymakamlığı Köylere Hizmet Götürme Birliği adresinden 200,00 TL bedelle temin edilebilir.
7-Teklifler ihale saatine kadar Suşehri Kaymakamlığı Köylere Hizmet Götürme Birliği'ne bizzat istekli, kanuni temsilcileri ve tüzel kişilerde temsile yetkili kişiler tarafından komisyon başkanlığına verilir. Posta ile veya iadeli taahhütlü olarak teklif verilemez ve bu şekilde verilen teklifler değerlendirmeye alınmaz.
8-İstekliler tekliflerini,iş kalemleri için teklif edilen birim fiyatların çarpımı sonucu bulunan toplam bedel üzerinden teklif birim fiyat şeklinde ve İdari şartnamenin 18. madde belirtilen usullere göre vereceklerdir. İhale sonucu, üzerinde ihale yapılan istekliye birim fiyat sözleşme imzalanacaktır.
9- Verilen tekliflerin geçerlik suresi, ihale tarihinden itibaren en az 30 (Otuz) takvim günü olmalıdır.
10-Konsorsiyum olarak ihaleye teklif verilmez.
11-Teklifler KDV. hariç yapılacaktır.
12- -Birliğimizin ihalesi 28.04.2007 Tarih ve 26506 Sayılı Resmi Gazete Yayımlanan KÖYLERE HİZMET GÖTÜRME BİRLİĞİ İHALE YÖNETMELİĞİ'ne göre yapılacaktır.
13- İdare İhaleyi yapıp yapmamakta serbesttir.

İhale Komisyonu
Başkanlığı

Suşehri Köylere Hizmet Götürme Birliği Başkanlığı İhale Komisyonu Başkanlığına
SUŞEHRİ

1) Sivas İli Suşehri İlçesi Aşağısarıca Aşağısarıca Köyü Yerel Kültür Değerleri ve Ürünleri Folklorik Pazar Zemininde Kurulum İşine istekli olarak [katılıyorum/katılıyoruz]. Bu taahhütnamenin imza tarihi itibariyle, Köylere Hizmet Götürme Birliği İhale Yönetmeliğinin 11. maddesinin (a), (b), (c), (ç), (d), (e), (f), (g), (ğ) ve 12. maddesinin (a), (b), (c), (ç), (d), (e) bentlerinde sayılan durumlarda olunmadığına ilişkin yazılı taahhütname,bentlerinde belirtilen durumlarda ***[olmadığımı/olmadığımızı]*** beyan ***[ediyorum/ediyoruz].*** Bu durumda değişiklik olması halinde, idareye derhal bildirmeyi kabul ve taahhüt ***[ediyorum/ediyoruz].***

2) İhalenin ***[üzerimde/üzerimizde]*** kalması halinde sözleşmenin imzalanmasından önce, ihale tarihi itibarıyla Köylere Hizmet Götürme Birliği İhale Yönetmeliğinin 11. maddesinin (a), (b), (c), (ç), (d), (e), (f), (g), (ğ) ve 12. maddesinin (a), (b), (c), (ç), (d), (e) bentlerinde sayılan durumlarda olunmadığına ilişkin yazılı taahhütname, bentlerinde belirtilen durumlarda ***[olmadığıma/olmadığımıza]*** ilişkin belgeleri vermeyi kabul ve taahhüt ***[ediyorum/ediyoruz].***

3) Aksi takdirde geçici teminatın gelir kaydedilmesini ve ***[hakkımda/hakkımızda]*** Kanunun 58 inci maddesinde öngörülen müeyyidenin uygulanmasını kabul ***[ediyorum/ediyoruz].***

_ _/_ _/_ _ _ _
Ad SOYAD[1]
Firma Kaşesi
Damga Pulu-İmza

[1] Teklif sahibi veya teklif vermeye yetkili kişi tarafından imzalanmalıdır. Ortak girişim (iş ortaklığı veya konsorsiyum) halinde, taahhütname bütün ortaklar tarafından imzalanacak veya her bir ortak tarafından ayrı ayrı verilecektir.

Suşehri Köylere Hizmet Götürme Birliği İhale Komisyonu Başkanlığına
SUŞEHRİ

..../...../2015 tarihinde ihalesi yapılacak olan, Sivas İli Suşehri İlçesi Aşağısarıca Köyü Yerel Kültür Değerleri ve Ürünleri Folklorik Pazar Zemininde Kurulum İşine ilişkin olarak, [teklifi/başvurusu] kapsamında [adaylardan/isteklilerden] ..... sunduğu [İş bitirme/İş durum/İş denetleme/İş yönetme] belgesinin, bu [adayda/isteklide] yarıdan fazla hisseye sahip ortaklardan.....'e ait olduğunu,

Yarıdan fazla hisse oranının teminat süresince (kesin kabule kadar) muhafaza edileceğini ve belge sahibinin adına düzenlenmiş bütün iş deneyim belgelerinin, anılan [adayda/isteklide] yarıdan fazla hisse oranı muhafaza edildiği sürece, sadece bu istekliye kullandırılacağını, ihalelere katılabilmelerini sağlamak amacıyla başka tüzel kişilere de kullandırılmayacağını kabul ve taahhüt ederiz.

__/__/____	__/__/____
Belge sahibinin	İsteklinin
Ad Soyad / Unvan (Kaşe)	Ad-Soyad/ Unvan (Kaşe)
İmza [1]	İmza[2]

NOT: Taahhütname noterden onaylı olacaktır.

1 Belge sahibi gerçek kişi ise bizzat kendisi ya da imza atmaya yetkili temsilcisi, tüzel kişi ise imza atmaya yetkili temsilcisi tarafından imzalanmalıdır.

2 Başvuru sahibi veya başvuruda bulunmaya yetkili kişi tarafından imzalanmalıdır. Ortak girişim (iş ortaklığı veya konsorsiyum) halinde, taahhütname her bir ortak tarafından ayrı ayrı verilecektir.

Suşehri Köylere Hizmet Götürme Birliği İhale Komisyonu Başkanlığına
SUŞEHRİ

..../...../2017 tarihinde ihalesi yapılacak olan, Sivas İli Suşehri İlçesi Aşağısarıca Köyü Yerel Kültür Değerleri ve Ürünleri Folklorik Pazar Zemininde Kurulum İşine ilişkin olarak, [teklifi/başvurusu] kapsamında [adaylardan/isteklilerden] ..... sunduğu [İş bitirme/İş durum/İş denetleme/İş yönetme] belgesinin, bu [adayda/isteklide] yarıdan fazla hisseye sahip ortaklardan .....'e ait olduğunu,

Yarıdan fazla hisse oranının teminat süresince (kesin kabule kadar) muhafaza edileceğini ve belge sahibinin adına düzenlenmiş bütün iş deneyim belgelerinin, anılan [adayda/isteklide] yarıdan fazla hisse oranı muhafaza edildiği sürece, sadece bu istekliye kullandırılacağını, ihalelere katılabilmelerini sağlamak amacıyla başka tüzel kişilere de kullandırılmayacağını kabul ve taahhüt ederiz.

__/__/____	__/__/____
Belge sahibinin	İsteklinin
Ad Soyad / Unvan (Kaşe)	Ad-Soyad/ Unvan (Kaşe)
İmza [1]	İmza[2]

NOT: Taahhütname noterden onaylı olacaktır.

1 Belge sahibi gerçek kişi ise bizzat kendisi ya da imza atmaya yetkili temsilcisi, tüzel kişi ise imza atmaya yetkili temsilcisi tarafından imzalanmalıdır.

2 Başvuru sahibi veya başvuruda bulunmaya yetkili kişi tarafından imzalanmalıdır. Ortak girişim (iş ortaklığı veya konsorsiyum) halinde, taahhütname her bir ortak tarafından ayrı ayrı verilecektir.

TEKNİK PERSONEL TAAHHÜTNAMESİ

[*İdarenin Adı*]

03.03.2017 Cuma günü saat 16:00'da ihalesi yapılacak olan Sivas İli Suşehri İlçesi Aşağısarıca Köyü Yerel Kültür Değerleri ve Ürünleri Folklorik Pazar Zemininde Kurulum İşine, ihale dokümanında belirtilen sayıda ve nitelikteki teknik personeli, ihale dokümanında yazılı bulunan hükümler çerçevesinde bulundurmayı kabul ve taahhüt ederiz.

Ad-Soyad/ Unvan (kaşe)

İmza[2]

[1] * Kamu İhale Kurumundan idarece alınacaktır.

[2] Başvuru sahibi veya başvuruda bulunmaya yetkili kişi tarafından imzalanmalıdır. İş ortaklıklarında pilot ortak tarafından imzalanması yeterlidir. Konsorsiyumlarda ise, bu belge her bir ortak tarafından ayrı ayrı düzenlenecektir

Suşehri Köylere Hizmet Götürme Birliği İhale Komisyonu Başkanlığına
SUŞEHRİ

☐ Beyanı gereken bir ortaklık ve/veya hisse mevcut bulunmamaktadır.[1]

☐ Aşağıda ad soyad/unvan ve diğer bilgileri yer alan şahıs şirketlerinde ortak **[olduğumu/olduğumuzu]** ve/veya sermaye şirketlerinin sermayesinin yarısından fazlasına sahip ***[olduğumu/olduğumuzu]*** beyan *[ediyorum/ediyoruz].* [3]

ORTAKLIK/HİSSE BEYANI

Ad Soyad/Unvanı	
Ortaklık/Hisse Oranı	
Vergi Mükellefiyet No	
Ticaret/Sanayi/Esnaf Odası	
Ticaret/Esnaf Sicil No	
Adresi	
Posta Kodu	
İl/İlçe	
Tel – Fax	
Elektronik Posta Adresi	
İnternet Adresi	

☑ Bu durumda değişiklik olması halinde bildirmeyi kabul ve taahhüt *[ediyorum /ediyoruz].*

__/__/____
Ad SOYAD/Unvan (Kaşe)
İmza[2]

---

[1] Beyanı gereken bir ortaklık veya hisse mevcut olmaması halinde sadece bu kısma ait kutucuk işaretlenecektir.

[2] Teklif sahibi veya teklif vermeye yetkili kişi tarafından imzalanmalıdır. Ortak girişim (iş ortaklığı veya konsorsiyum) halinde, beyanname her bir ortak tarafından ayrı ayrı verilecektir.

[3] Beyanı gereken bir ortaklık veya hisse mevcut ise, sadece bu kutucuk işaretlenecek, ortaklık/hisse durumuna göre tablo doldurulacaktır.

İŞ ORTAKLIĞI BEYANNAMESİ

Suşehri Köylere Hizmet Götürme Birliği Başkanlığı tarafından ihaleye çıkartılmış bulunan Sivas İli Suşehri İlçesi Aşağısarıca Köyü Yerel Kültür Değerleri ve Ürünleri Folklorik Pazar Zemininde Kurulum İşi müşterek teklif vermek ve söz konusu iş uhdemize ihale olunduğu takdirde sözleşme akdedilerek işin ifası ve bitirilmesi amacı ile, özel bir ortaklık kurmuş bulunuyoruz. İhalenin üzerimizde kalması halinde ortaklık sözleşmesi, sözleşme imzalanmadan önce noterliğe tasdik ettirilerek idareye verilecektir. İş ortaklığımızın pilot ortağı, işin bitimine kadar *[pilot ortağın adı]*' dır.

Vermiş olduğumuz müşterek teklif neticesinde iş üzerimizde kaldığı takdirde sözleşmenin bütün ortaklarca müştereken imza edileceğini ve akdedilecek sözleşme ile ilgili diğer bütün hususlarda pilot olarak göstermiş olduğumuz ortağımızın, ortaklığımız nam ve hesabına hareket etmeye tam yetkili olacağını, her birimizin aktolunacak sözleşmenin konusuna ve kapsamına girecek işlerin ve taahhütlerin ve sözleşmeden doğup da ortaklığımıza yönelecek yükümlülüklerin yerine getirilmesinden müştereken ve müteselsilen sorumlu olacağımızı ve iş sonuna kadar kurduğumuz özel ortaklıktan ayrılmayacağımızı; aksi takdirde sözleşmenin feshi, teminatın gelir kaydı hususlarında **Suşehri Köylere Hizmet Götürme Birliği Başkanlığı** yetkili olacağını, idarece pilot firmaya yapılacak bütün yazışma ve tebligatların iş ortaklığımıza yapılmış sayılacağını, sözleşme konusu işin tamamlanmasından önce iş ortaklığına dahil pilot ortak dışındaki ortaklardan herhangi birinin ölümü, iflası, ağır hastalığı, tutukluluğu veya özgürlüğü kısıtlayıcı bir cezaya mahkum olması veya dağılması gibi durumlarda pilot ortak ve iş ortaklığının geri kalan diğer ortaklarının teminat da dahil işin bütün yükümlülüklerini ve sorumluluklarını üzerine alacağını ve işi bitireceğini, beyan, kabul ve taahhüt ederiz.

Sıra no	İş Ortaklığı ortağının adı	Ortaklık oranı	Tebligat adresi
1)			
2)			
3)			
...)			
n)			

PİLOT ORTAK	ÖZEL ORTAK	ÖZEL ORTAK	ÖZEL ORTAK	ÖZEL ORTAK
İmza	İmza	İmza	İmza	İmza

MALİ DURUM BİLDİRİMİ

[adı / ticaret unvanı] : .....
Yasal işyeri adresi : .....

Bildiri Tarihindeki Mevduat ve Kredi Durumu			
BANKA	Serbest Mevduat	Kullanılmamış	
		Nakit Kredisi	Teminat Mektubu Kredisi

Mali durumumun yukarıda belirtilen şekilde olduğunu beyan ederim.

Ad-Soyad/unvan (kaşe)
İmza

Not:

1-Bankalardan alınan referans mektupları bu bildirime eklenecektir.
2- Para birimi belirtilecektir.

BANKA REFERANS MEKTUBU

Adayın/İsteklinin *[adı/ticaret unvanı]* :

Serbest Mevduat	Krediler	
	Kullanılmamış	
	Nakit Kredisi	Teminat Mektubu Kredisi

Yukarıdaki bilgileri müşterimizin isteği üzerine arz ederiz.

_ _/_ _/_ _ _ _
[banka adı]
Yetkililerin isim, unvan ve imzaları

Açıklama:

1- Para birimi belirtilecektir.

2- İdarece gerekli görüldüğünde ilgili bankanın genel müdürlüğünden veya şubesinden teyit edilecektir. Faks ile yapılan teyitlerin banka şubesinin en az iki yetkilisinin imzasını taşıması gereklidir.

YAPI ARAÇLARI TAAHHÜTNAMESİ[1]

[*İdarenin Adı*]

03.03.2017 Cuma günü saat 16:00' da günü ihalesi yapılacak olan Sivas İli Suşehri İlçesi Aşağısarıca Köyü Yerel Kültür Değerleri ve Ürünleri Folklorik Pazar Zemininde Kurulum İşi, için ihale dokümanında yer alan Yapı Araçları Listesinde temini istenilen araç, makina ve teçhizatı; ihale dokümanındaki şartlara uygun olarak bulundurmayı kabul ve taahhüt ederiz[3].

Ad-Soyad/ Unvan (kaşe)

İmza[4]

---

[1] Bu taahhütname, ihale dokümanında öngörülen yapı araçlarının kiralamak suretiyle temin edileceğinin taahhüt edilmesi halinde düzenlenecektir.

[2] Kamu İhale Kurumundan idarece alınacaktır.

[3] Taahhütname noterden tasdikli olacaktır.

[4] Başvuru sahibi veya başvuruda bulunmaya yetkili kişi tarafından imzalanmalıdır. İş ortaklıklarında pilot ortak tarafından imzalanması yeterlidir. Konsorsiyumlarda ise, bu belge her bir ortak tarafından ayrı ayrı düzenlenecektir.

YAPI ARAÇLARI BİLDİRİSİ[1]

Sivas İli Suşehri İlçesi Aşağısarıca Köyü Yerel Kültür Değerleri ve Ürünleri Folklorik Pazar Zemininde Kurulum İşi, için Kullanacağımız Yapı Araçları Bildiri Çizelgesi

Sıra No	Cinsi ve Çeşidi	Adedi	Yaşı	Kapasitesi	Kendisine ait[3]	Kendi malı sayılan [4]
1.						
2.						
3.						
4.						

İşbu beyandaki bilgilerin doğruluğunu taahhüt ederiz.

Ad-Soyad/ Unvan (kaşe)

İmza[5]

---

[1] Bu form, isteklinin kendi malı olan veya kendi malı sayılan yapı araçlarının bildirilmesi halinde düzenlenecektir.
[2] Kamu İhale Kurumundan idarece alınacaktır.
[3] Yönetmeliğin 42 nci maddesinde belirtilen ve mülkiyeti tevsik edici nitelik taşıyan belgeler eklenecektir.
[4] Geçici ithalle veya 3226 sayıl Finansal Kiralama Kanunu hükümlerine göre edinilmiş olanlar belirtilecek ve bunlar için Yönetmelikte belirtilen belgeler eklenecektir.
[5] Başvuru sahibi veya başvuruda bulunmaya yetkili kişi tarafından imzalanmalıdır. İş ortaklıklarında pilot ortak tarafından imzalanması yeterlidir. Konsorsiyumlarda ise, bu belge her bir ortak tarafından ayrı ayrı düzenlenecektir

SİVAS İLİ SUŞEHRİ İLÇESİ AŞAĞISARICA KÖYÜ FOLKLORİK PAZAR KURULUM İŞİNE AİT İDARİ ŞARTNAME

I- İHALENİN KONUSU VE TEKLİF VERMEYE İLİŞKİN HUSUSLAR

Madde 1- İş Sahibi İdareye İlişkin Bilgiler

1.1-İş sahibi İdarenin;

a) Adı: **Suşehri Köylere Hizmet Götürme Birliği Başkanlığı**
b) Adresi: **Gönüloğlu Mahallesi Sivas Caddesi Özel İdare İşhanı Kat 2 58600/SUŞEHRİ/SİVAS**
c) Telefon numarası: **0346 311 70 01 – 0 346 311 40 32**
d) Faks numarası: **0 346 311 40 32**
e) Elektronik posta adresi: **burhan.guler@icisleri.gov.tr**
f) İlgili personelinin adı, soyadı/unvanı: **Burhan GÜLER Birlik Müdürü**

1.2-İstekliler, ihaleye ilişkin bilgileri yukarıdaki adres ve numaralardan görevli personelle irtibat kurmak suretiyle temin edebilirler.

Madde 2- İhale Konusu İşe İlişkin Bilgiler

İhale konusu işin;

a) Adı: Köylere Hizmet Götürme Birliği Başkanlığımızca Sivas İli Suşehri İlçesi Aşağısarıca Köyü Yerel Kültür Değerleri ve Ürünleri Folklorik Pazar Zemininde Kurulum İşi

b) Miktarı (fiziki) ve türü: Köylere Hizmet Götürme Birliği Başkanlığımızca Sivas İli Suşehri İlçesi Aşağısarıca Köyü Yerel Kültür Değerleri ve Ürünleri Folklorik Pazar Zemininde Kurulum İşi

c) Yapılacağı yer: Köylere Hizmet Götürme Birliği Başkanlığımızca Sivas İli Suşehri İlçesi Aşağısarıca Köyü
d) İşe ait (varsa) diğer bilgiler: **Suşehri Köylere Hizmet Götürme Birliği Başkanlığından bilgi edinilebilir.**

Madde 3- İhaleye İlişkin Bilgiler

İhaleye ilişkin bilgiler;

a) İhale usulü: **Açık İhale Usulü**
b) İhalenin yapılacağı adres: **Kaymakamlık Toplantı Salonu**
c) İhale tarihi: **03.03.2017**
d) İhale saati: **16.00**
e) İhale yeri toplantı salonu: **Kaymakamlık Toplantı Salonu**

Madde 4- İhale Dokümanın Görülmesi ve Temini

4.1-İhale dokümanı aşağıda belirtilen adreste bedelsiz olarak görülebilir.

a) İhale dokümanının görülebileceği yer: **Birlik Bürosu**
b) İhale doküman dosya satın alma bedeli ihale ilanında belirtildiği gibi **200,00** karşılığında alınacaktır.
c) ihale dokümanında açıklama istenmesi: **İstekliler ihale dokümanı ile ilgili konularda yazılı veya sözlü olarak ihale saatine kadar açıklamada bulunulmasını isteyebilirler.**

Madde 5- Tekliflerin Sunulacağı Yer, Tarih ve Saati

5.1-Tekliflerin:

a) Verileceği Yer: **Kaymakamlık Toplantı Salonu**
b) Tarih ve Saat: **03.03.2017 – 16.00**

Teklifler yukarıda belirtilen yer, tarih ve saate kadar ihale komisyonuna teslim edilecektir. Bu saatten sonra verilen teklifler kabul edilmeyecektir. Teklifler bizzat istekli, kanun temsilcileri ve tüzel kişilerde temsile yetkili kişiler tarafından komisyon başkanlığına verilecektir. Posta ile veya iadeli taahhütlü olarak teklif verilmeyecek olup, bu şekilde gönderilen teklifler değerlendirilmeye alınmayacaktır. Verilen teklifler herhangi bir sebeple geri alınamaz.

Madde 6- İhale Dokümanının Kapsamı

6.1-İhale dokümanı aşağıdaki belgelerden oluşmaktadır:

a) İdari şartname.
b) İşin projesini de kapsayan teknik şartnameler.
c) Sözleşme tasarısı.
d) Birim Fiyat Teklif Cetveli
e) Yapım İşleri Genel Şartnamesi
f) İhale İlanı

6.2-İsteklinin, yukarıda belirtilen dokümanların tümünün içeriğini dikkatli bir şekilde incelemesi gerekir. Teklifin verilmesine ilişkin şartları yerine getirememesi halinde ortaya çıkacak sorumluluk teklif verene ait olacaktır. İhale dokümanında öngörülen ve tarif edilen usule uygun olmayan teklifler değerlendirmeye alınmaz.

II- İHALEYE KATILMAYA İLİŞKİN HUSUSLAR

Madde 7- İhaleye Katılabilmek İçin Gereken Belgeler ve Yeterlik Kriterleri

7.1-İsteklilerin ihaleye katılabilmeleri için aşağıda sayılan belgeleri teklifleri kapsamında sunmaları gerekir:

a) Tebligat için adres beyanı; ayrıca irtibat için telefon numarası ve faks numarası ile elektronik posta adresi.
b) Mevzuatı gereği kayıtlı olduğu Ticaret ve/veya Sanayi Odası Belgesi.

1- Gerçek kişi olması halinde, ihaleye ilişkin ilk ilanın yapıldığı yıl içerisinde alınmış, Ticaret ve/veya Sanayi Odasına kayıtlı olduğunu gösterir belge.

2- Tüzel kişi olması halinde, mevzuatı gereği tüzel kişiliğin siciline kayıtlı bulunduğu Ticaret ve/veya Sanayi Odasından ihaleye ilişkin ilk ilanın yapıldığı yıl içerisinde alınmış, tüzel kişiliğin sicile kayıtlı olduğuna dair belge.

c) Teklif vermeye yetkili olduğunu gösteren İmza Beyannamesi veya İmza Sirküleri.

1- Gerçek kişi olması halinde, noter tasdikli imza beyannamesi.

2- Tüzel kişi olması halinde, ilgisine göre tüzel kişiliğin ortakları, üyeleri veya kurucuları ile tüzel kişiliğin yönetimindeki görevlileri belirten son durumu gösterir Ticaret Sicil Gazetesi veya bu hususları tevsik eden belgeler ile tüzel kişiliğin noter tasdikli imza sirküleri.

d) İdari şartnamenin 9 uncu maddesinin (a), (b), (c), (d), (e), (f), (g), (h) bentleri ile 10 uncu maddesinin (a), (b), (c), (d), (e), (f), (g), (h), (ı), (j) ve (k) bentleri ile sayılan durumlarda olunmadığına ilişkin yazılı taahhütname,

e) Şekli ve içeriği İdari Şartnamede belirlenen teklif mektubu.

f) İdari Şartnamede belirlenen geçici teminat.

g) **7.2. nci** maddede belirtilen, şekli ve içeriği Yapım İşleri İhaleleri Uygulama Yönetmeliğinde düzenlenen yeterlik belgeleri.

h) Vekaleten ihaleye katılma halinde, istekli adına katılan kişinin noter tasdikli vekaletnamesi ile noter tasdikli imza beyannamesi

i) **(Ek: 08.06.2004 – 25486 R.G. /42 md.)** Tüzel kişi istekli tarafından sunulan iş deneyim belgesinin, aynı tüzel kişinin yarısından fazla hissesine sahip ortağına ait olması halinde sunulacak İş Deneyim Belgesinin Başka Bir Tüzel Kişiye Kullandırılmayacağına İlişkin Taahhütname

j) Dosya ücretinin yatırıldığına ilişkin banka dekontu.(Dosya ücreti teslimat makbuzu ile bankaya yatırılacaktır.)

7.2-Mesleki ve teknik yeterliğe ilişkin belgeler ve bu belgelerin taşıması gereken kriterler:

7.2.1-İsteklilerin, mevzuatı gereği İlgili odaya kayıtlı olarak faaliyette bulunduğunu ve teklif vermeye yasal olarak yetkili olduğunu kanıtlayan belgeler

7.2.2-İstekli tarafından teklif edilen bedelin en az % 50' si oranında ihale konusu iş veya benzer işlere ait tek sözleşmeye ilişkin son 5 yıl içinde iş deneyimini gösteren belge, **(istekliler iş deneyim belgelerini Kamu İhale Kurumu'nun belirlediği usul ve esaslara göre güncelleyerek, güncellenmiş tutarı imzalı olarak iş deneyim belgesinin ekinde sunacaklardır.)**

7.2.3 -İhale konusu işin yerine getirilebilmesi için idare tarafından istenilen asgari gerekli görülen her türlü araç gereç ve malzemeye ilişkin belgeler (Kendi malı veya taahhütname)

7.3-Bu ihalede benzer iş olarak kabul edilecek işler:

7.3.1-Bu ihalede benzer iş olarak 11.06.2011 tarih ve 27961 sayılı Resmi Gazetede yayımlanan Yapım İşlerinde iş deneyiminde değerlendirilecek benzer işler Ek. B Üstyapı (Bina) Gurubu İşlerinin III. Grubundaki işler benzer iş olarak kabul edilecektir.

7.4 - Bu ihalede İnşaat Mühendisliği bölümü mezunlarının diplomaları iş deneyim belgesi olarak kabul edilecektir.

7.5-Sözleşme Tasarısında adet ve unvanları belirtilen teknik personele ilişkin taahhütname

7.6. Belgelerin sunuluş şekli

7.6.1-İstekliler, yukarıda sayılan belgelerin aslını veya aslına uygunluğu noterce onaylanmış örneklerini vermek zorundadır.

7.6.2-Noter onaylı belgelerin aslına uygun olduğunu belirten bir şerh taşıması zorunlu olup, sureti veya fotokopisi görülerek onaylanmış olanlar ile "ibraz edilenin aynıdır" veya bu anlama gelecek bir şerh taşıyanlar geçerli kabul edilmeyecektir.

7.6.3-İstekliler, istenen belgelerin aslı yerine ihaleden önce idarenin yetkili personel tarafından "aslı idarece görülmüştür" veya bu anlama gelecek şerh düşülen ve aslı kendilerine iade edilen belgelerin suretlerini idarece uygun görüldüğü takdirde tekliflerine ekleyebilirler.

Madde 8- İhalenin Yabancı İsteklilere Açıklığı

8.1-Bu ihaleye yabancı uyruklu istekliler katılamaz.

Madde 9- İhaleye Katılamayacak Olanlar

9.1-Aşağıda sayılanlar doğrudan veya dolaylı veya alt yüklenici olarak, kendileri veya başkaları adına hiçbir şekilde ihalelere katılamazlar:

a4734 ve 4735 sayılı Kanunlar ile diğer kanunlardaki hükümler gereğince geçici veya sürekli olarak kamu ihalelerine katılmaktan yasaklanmış olanlar ile Milli Güvenliğimiz Tehdit eden bir terör örgütü olan Fetullahçı Terör Örgütü/Parelel Devlet yapılanması, diğer terör örgütleri ile bir bağlantıları bulunanlar ve 3713 sayılı Terörle Mücadele Kanunu kapsamına giren suçlardan ve organize suçlardan dolayı hükümlü bulunanlar.

b) İlgili mercilerce hileli iflas ettiğine karar verilenler.

c) İdarenin ihale yetkilileri ile bu yetkiye sahip kurullarda görevli kişiler.

d) İdarenin ihale konusu işle ilgili her türlü ihale işlemlerini hazırlamak, yürütmek, sonuçlandırmak ve onaylamakla görevli olanlar.

e) (c) ve (d) bentlerinde belirtilen şahısların eşleri ve üçüncü dereceye kadar kan ve ikinci dereceye kadar kayın hısımları ile evlatlıkları ve evlat edinenleri.

f) (c), (d) ve (e) bentlerinde belirtilenlerin ortakları ile şirketleri (bu kişilerin yönetim kurullarında görevli bulunmadıkları veya sermayesinin % 10'undan fazlasına sahip olmadıkları anonim şirketler hariç).

g-Geçmiş yıllarda kusurlu iş yapan, Taahhüt ettiği işleri tamamlayamayan veya idarece mahsurlu görülen kişiler,

h-Bu yasaklara rağmen ihaleye katılan istekliler ihale dışı bırakılarak geçici teminatları gelir kaydedilir. Ayrıca, bu durumun tekliflerin değerlendirilmesi aşamasında tespit edilememesi nedeniyle bunlardan biri üzerine ihale yapılmışsa, teminatı gelir kaydedilerek ihale iptal edilir.

Madde 10- İhale Dışı Bırakılma Nedenleri

Aşağıda belirtilen durumlardaki istekliler, bu durumlarının tespit edilmesi halinde, ihale dışı bırakılacaktır:

a)İflas eden, tasfiye halinde olan, işleri mahkeme tarafından yürütülen, konkordato ilan eden, işlerini askıya alan

b)İflası ilan edilen, zorunlu tasfiye kararı verilen, alacaklılara karşı borçlarından dolayı mahkeme idaresi altında bulunan

c)Sosyal güvenlik prim borcu olan,

d)Kesinleşmiş vergi borcu olan.

e)İhale tarihinden önceki beş (5) yıl içinde, mesleki faaliyetlerinden dolayı yargı kararıyla hüküm giyen.

f)İhale tarihinden önceki beş (5) yıl içinde, İdareye yaptığı işler sırasında iş veya meslek ahlakına aykırı faaliyetlerde bulunduğu, İdare tarafından ispat edilen.

g)İhale tarihi itibariyle, mevzuatı gereği kayıtlı olduğu oda tarafından mesleki faaliyetten men edilmiş olan.

h)Bu Şartname ile İdare tarafından istenen bilgi ve belgeleri vermeyen veya yanıltıcı bilgi ve/veya sahte belge verdiği tespit edilen.

ı)Bu Şartnamenin 9 uncu maddesinde ihaleye katılamayacağı belirtildiği halde ihaleye katılan.

j)Bu Şartnamenin 11 inci maddesinde belirtilen yasak fiil veya davranışlarda bulundukları tespit edilen.

k)Geçmiş yıllarda kusurlu iş yapan, Taahhüt ettiği işleri tamamlayamayan veya idarece mahsurlu görülen kişiler,

Madde 11- Yasak Fiil veya Davranışlar

11.1-İhale süresince aşağıda belirtilen fiil veya davranışlarda bulunmak yasaktır:

a) Hile, vaat, tehdit, nüfuz kullanma, çıkar sağlama, anlaşma, irtikap, rüşvet suretiyle veya başka yollarla ihaleye ilişkin işlemlere fesat karıştırmak veya buna teşebbüs etmek.

b) İsteklileri tereddüde düşürmek, katılımı engellemek, isteklilere anlaşma teklifinde bulunmak veya teşvik etmek, rekabeti veya ihale kararını etkileyecek davranışlarda bulunmak.

c) Sahte belge veya sahte teminat düzenlemek, kullanmak veya bunlara teşebbüs etmek.

d) İhalede, kendisi veya başkaları adına doğrudan veya dolaylı olarak, asaleten yada vekaleten birden fazla teklif vermek.

e) Bu Şartnamenin 9 uncu maddesine göre ihaleye katılamayacağı belirtildiği halde ihaleye katılmak.

Madde 12- Teklif Hazırlama Giderleri

Tekliflerin hazırlanması ve sunulması ile ilgili bütün masraflar isteklilere aittir. İdare, ihalenin seyrine ve sonucuna bakılmaksızın, isteklinin üstlendiği bu masraflardan dolayı hiçbir şekilde sorumlu tutulamaz.

Madde 13- İşin Yapılacağı Yerin Görülmesi

13.1-İşin yapılacağı yeri ve çevresini gezmek, inceleme yapmak; teklifini hazırlamak ve taahhüde girmek için gerekli olabilecek tüm bilgileri temin etmek isteklinin sorumluluğundadır. İşyeri ve çevresinin görülmesiyle ilgili bütün masraflar isteklilere aittir.

13.2-İstekli, işin yapılacağı yeri ve çevresini gezmekle; işyerinin şekline ve mahiyetine, iklim şartlarına, işin gerçekleştirilebilmesi için yapılması gerekli çalışmaların ve kullanılacak malzemelerin miktar ve türü ile işyerine ulaşım ve şantiye kurmak için gerekli hususlarda maliyet ve zaman bakımından bilgi edinmiş; teklifini etkileyebilecek riskler, olağanüstü durumlar ve benzeri diğer unsurlara ilişkin gerekli her türlü bilgiyi almış sayılır.

13.3-İdare, istekli veya temsilcilerinden işin yapılacağı yerin görülmesiyle ilgili bir talep geldiğinde, bu kişilerin işin gerçekleştirileceği yapıya ve/veya araziye girmesi için gerekli izni verecektir.

13.4-Tekliflerin değerlendirilmesinde, isteklinin işin yapılacağı yeri incelediği ve teklifini buna göre hazırladığı kabul edilir.

Madde 14- İş Ortaklığı ve Konsorsiyumlar ve Alt Yükleniciler

14.1- Konsorsiyum olarak ihaleye teklif veremez. İş ortaklığı ihaleye teklif verebilir

14.2- İhale konusu işin tamamı veya bir kısmı, alt yüklenicilere yaptırılamaz.

III- TEKLİFLERİN HAZIRLANMASI VE SUNULMASINA İLİŞKİN HUSUSLAR

Madde 15- Teklif ve Sözleşmenin Türü

15.1-İstekliler her iş kalemi (poz.) için birim fiyat teklifi verecek, her iş kısmı için, iş kalemlerinin miktarı ile bu iş kalemleri için teklif ettikleri birim fiyatlarının çarpımı sonucu bulunan bedel üzerinden ayrı ayrı teklif cetveli sunacaklardır. İstekliler teklif mektuplarını her iş kısmı için teklif ettikleri fiyatları toplayarak elde ettikleri toplam bedel üzerinden KDV hariç olarak vereceklerdir. İhale kararı bu toplam bedele göre değerlendirilecektir. İhale komisyonunca teklif olunan bedel uygun görülmediği veya tekliflerin aynı olduğu durumlarda, komisyon ihaleye katılan ve orada bulunan isteklilerden tekliflerini yazılı olarak yenilemelerini isteyebilir.

İkinci bir yazılı teklif alınması durumunda, ilk teklife göre yapılan kırım oranı teklif birim fiyatlara oranlanarak sözleşme birim fiyatları tespit edilecektir. İhale sonucu, üzerine ihale yapılan istekliyle iş kısımları için teklif edilen bedellerin toplanması sonucu bulunan toplam bedel üzerinden teklif birim fiyat sözleşme düzenlenecektir.

Madde 16- Teklifin Dili

16.1- Teklifin dili Türkçe'dir

Madde 17- Teklif ve Ödemelerde Geçerli Para Birimi

17.1- İsteklinin teklifini gösteren fiyatlar ve bunların tutarları Türk Lirası (") ile belirtilecektir. Sözleşme konusu işin ödemelerinde de bu para birimi kullanılır.

Madde 18- Tekliflerin Sunulma Şekli

1)Teklifler yazılı olarak yapılır. Teklif mektubu, bir zarfa konulup kapatıldıktan sonra zarfın üzerine isteklinin adı, soyadı veya ticaret unvanı ile hangi işe ait olduğu yazılır. Zarfın yapıştırılan yeri istekli tarafından imzalanır, kaşesi veya mührü basılır. Bu zarf geçici teminata ait alındı veya geçici teminat belgesi ve ihaleye katılabilme şartı olarak istenilen diğer belgelerle birlikte ikinci bir zarfa konularak kapatılır. Dış zarfın üzerine isteklinin adı ve soyadı veya ticaret unvanı ile tebligata esas olarak göstereceği açık adresi ve teklifin hangi işe ait olduğu yazılır.

2) Teklif mektubunda ihale dokümanının tamamen okunup kabul edildiğinin belirtilmesi, teklif edilen bedelin rakam ve yazı ile birbirine uygun olarak açıkça yazılması, üzerinde kazıntı, silinti, düzeltme bulunmaması ve teklif mektubunun ad, soyad veya ticaret unvanı yazılmak suretiyle yetkili kişilerce imzalanmış olması zorunludur. Bunları karşılamayan teklifler reddedilir ve hiç yapılmamış sayılır. Teklif mektuplarının istekli tarafından imzalanması ve bu mektuplarda ihale dokümanının tamamen okunup kabul edildiğinin belirtilmesi, teklif edilen fiyatın rakam ve yazı ile açık olarak yazılması zorunludur. Bunlardan herhangi birine uygun olmayan veya üzerinde kazıntı, silinti veya düzeltme bulunan teklifler reddedilir ve hiç yapılmamış sayılır.

3) Teklifler ilanda belirtilen saate kadar, sıra numaralı alındılar karşılığında komisyon başkanlığına verilir. Bu saatten sona verilen teklifler kabul edilmez ve açılmaksızın iade edilir. Alındı numarası zarfın üzerine yazılır. Teklifler bizzat istekli, kanuni temsilcileri ve tüzel kişilerde temsile yetkili kişiler tarafından komisyon başkanlığına verilir. Posta ile veya iadeli taahhütlü olarak teklif verilemez ve bu şekilde gönderilen teklifler değerlendirmeye alınmaz. **Teklifler bizzat istekli, kanuni temsilcileri ve tüzel kişilerde temsile yetkili kişiler tarafından komisyon başkanlığına verilir. Posta ile veya taahhütlü olarak teklif verilemez ve bu şekilde gönderilen teklifler değerlendirilmeye alınmaz.**

4) Komisyon başkanlığına verilen teklifler herhangi bir sebeple geri alınamaz.

Madde 19- Teklif Mektubunun Şekli ve İçeriği
19.1-Teklif mektupları, ekteki form örneğine uygun şekilde yazılı ve imzalı olarak sunulur.
19.2-Teklif mektubunda;
a) İhale dokümanının tamamen okunup kabul edildiğinin belirtilmesi,
b) Teklif edilen bedelin rakam ve yazı ile birbirine uygun olarak açıkça yazılması,
c) Üzerinde kazıntı, silinti, düzeltme bulunmaması,
d) Teklif mektubunun ad, soyadı veya ticaret unvanı yazılmak suretiyle yetkili kişilerce imzalanmış olması,
Zorunludur.

Madde 20- Tekliflerin Geçerlilik Süresi
20.1-Tekliflerin geçerlilik süresi, ihale tarihinden itibaren en az **120 takvim** günü olmalıdır. Bu süreden daha kısa süre geçerli olduğu belirtilen teklif mektupları değerlendirmeye alınmayacaktır.
20.2- Teklif mektubunda belirtilen işlerin tamamı için teklif verilecek olup, kısmi teklifler kabul edilmeyecektir.

Madde 21- Teklif Fiyata Dahil Olan Masraflar
21.1-İsteklilerin sözleşmenin uygulanması sırasında ilgili mevzuat gereğince ödeyeceği her türlü vergi, resim, harç ve benzeri giderler ile ulaşım, nakliye ve her türlü sigorta giderleri teklif fiyata dâhildir.
21.2-(21.1) inci maddede yer alan gider kalemlerinde artış olması ya da benzeri yeni gider kalemleri oluşması hallerinde, istekliler tarafından teklif edilen fiyatın bu tür artış yada farkları karşılayacak payı içerdiği kabul edilir; yüklenici, söz konusu bu artış ve farkları ileri sürerek herhangi bir hak talebinde bulunamaz.
21.3-Ancak, sözleşme konusu işin bedelinin ödenmesi aşamasında doğacak Katma Değer Vergisi (KDV), ilgili mevzuatı çerçevesinde İdarece yükleniciye ayrıca ödenir.

Madde 22- Geçici Teminat
22.1-İstekliler, teklif ettikleri bedelin %3' ünden az olmamak üzere kendi belirleyecekleri tutarda geçici teminat vereceklerdir. Teklif edilen bedelin %3' ünden az oranda geçici teminat veren isteklilerin teklifleri değerlendirme dışı bırakılır.
22.2-Geçici teminat olarak sunulan teminat mektuplarında süre belirtilmelidir. Bu süre, teklif geçerlilik süresinden itibaren otuz (30) günden az olmamak üzere isteklilerce belirlenir.
22.3-Kabul edilebilir bir geçici teminat ile birlikte verilmeyen teklifler, İdare tarafından istenilen katılma şartlarının sağlanamadığı gerekçesi ile değerlendirme dışı bırakılacaktır.
22.4-Teminat mektupları Kamu İhale Kurumunun belirlediği standartlara göre düzenlenmiş olacaktır.

Madde 23- Teminat Olarak Kabul Edilecek Değerler
23.1-Teminat olarak kabul edilecek değerler aşağıda sayılmıştır:
a) Tedavüldeki Türk Parası.
b) Bankalar ve özel finans kurumları tarafından verilen teminat mektupları.
c) Hazine Müsteşarlığınca ihraç edilen Devlet İç Borçlanma Senetleri ve bu senetler yerine düzenlenen belgeler.
23.2-(c) bendinde belirtilen senetler ve bu senetler yerine düzenlenen belgelerden nominal değere faiz dahil edilerek ihraç edilenler, anaparaya tekabül eden satış değeri üzerinden teminat olarak kabul edilir.
23.3-Teminat mektubu verilmesi halinde, bu mektubun kapsam ve şeklinin Kamu İhale Kurumu tarafından belirlenen esaslara uygun olması gerekir. Bu esaslara aykırı olarak düzenlenmiş teminat mektupları geçerli kabul edilmez.
23.4-Teminatlar, teminat olarak kabul edilen diğer değerlerle değiştirilebilir.
23.5-Her ne suretle olursa olsun, İdarece alınan teminatlar haczedilemez ve üzerine ihtiyati tedbir konulamaz.

Madde 24- Geçici Teminatın Teslim Yeri
24.1-Teminat mektupları, teklif zarfının içinde ihale komisyonuna sunulur.
24.2-Teminat mektupları dışındaki nakit teminatların Sivas İli Suşehri İlçesi Köylere Hizmet Götürme Birliği'nden alınacak teslimat makbuzu ile bankaya yatırılması ve makbuzlarının teklif zarfının içinde sunulması gerekir.

Madde 25- Geçici Teminatın İadesi
25.1-İhale üzerinde kalan isteklinin geçici teminatı, gerekli kesin teminat verip sözleşmeyi imzalaması halinde iade edilir.Diğer isteklilere ait teminatlar ise hemen iade edilecektir.
25.2-Geçici teminatın iadesi, istekliye veya yetkili temsilcisine imza karşılığı elden teslim edilmek suretiyle yapılır.

IV- TEKLİFLERİN DEĞERLENDİRİLMESİ VE SÖZLEŞME YAPILMASINA İLİŞKİN HUSUSLAR

Madde 26- Tekliflerin açılması, değerlendirilmesi ve ihale kararları
1) Teklifler, ihale şartnamesinde belirtilen ihale saatine kadar ihale komisyonuna verilir. İhale komisyonunca, tekliflerin alınması ve açılmasında aşağıda yer alan usul uygulanır:
a) İhale komisyonunca ihale şartnamesinde belirtilen ihale saatine kadar kaç teklif verilmiş olduğu bir tutanakla tespit edilerek, hazır bulunanlara duyurulur ve hemen ihaleye başlanır.
b) İhale komisyonu teklif zarflarını alınış sırasına göre inceler. Bu incelemede, zarfın üzerinde isteklinin adı, soyadı veya ticaret unvanı, tebligata esas açık adresi, teklifin hangi işe ait olduğu, ihaleyi yapan birliğin açık adresi ve zarfın yapıştırılan yerinin istekli tarafından imzalanıp mühürlenmesi veya kaşelenmesi hususlarına bakılır. Bu hususlara uygun olmayan zarflar bir tutanakla belirlenerek değerlendirmeye alınmaz.
c) Zarflar isteklilerle birlikte hazır bulunanlar önünde alınış sırasına göre açılır. İsteklilerin belgelerinin eksik olup olmadığı ve teklif mektubu ile geçici teminatlarının usulüne uygun olup olmadığı kontrol edilir. Belgeleri eksik veya teklif mektubu ile geçici teminatı usulüne uygun olmayan isteklilerin tekliflerinin değerlendirme dışı bırakılmasına karar verilir. Bu işlemler sonucunda belgeleri eksiksiz ve teklif mektubu ile geçici teminatı usulüne uygun olan isteklilerin tekliflerinin ayrıntılı değerlendirilmesine geçilir.
ç) Bu aşamada, isteklilerin ihale konusu işi yapabilme kapasitelerini belirleyen yeterlik kriterlerine ve tekliflerin ihale dokümanında belirtilen şartlara uygun olup olmadığı incelenir. Uygun olmadığı belirlenen isteklilerin teklifleri değerlendirme dışı bırakılır.
d) Uygun bulunan teklifler incelenerek;
1) İhalenin yapıldığı, ancak ihale yetkilisinin onayına bağlı kaldığı,

2) İhalenin yapılmadığı,
hususlarından birine karar verilir ve bu husus gerekçeli bir karar veya karar özeti halinde yazılarak, komisyon başkan ve üyeleri tarafından imzalanır ve bu durum hazır bulunanlara bildirilir.

Madde 27- İsteklilerden Tekliflerine Açıklık Getirilmesinin İstenilmesi
27.1-İhale komisyonu tekliflerin incelenmesi, karşılaştırılması ve değerlendirilmesinde yararlanmak üzere net olmayan hususlarla ilgili isteklilerden tekliflerini açıklamalarını isteyebilir.
27.2-Bu açıklama, hiçbir şekilde teklif fiyatında değişiklik yapılması veya ihale dokümanında yer alan şartlara uygun olmayan tekliflerin uygun hale getirilmesi amacıyla istenilemez ve bu sonucu doğuracak şekilde kullanılamaz.
27.3-İdarenin açıklama talebi ve isteklinin bu talebe vereceği cevaplar yazılı olacaktır.

Madde 28- Bütün Tekliflerin Reddedilmesi ve İhalenin İptal Edilmesinde İdarenin Serbestliği
28.1-İdare, verilmiş olan bütün teklifleri reddederek ihaleyi iptal etmekte serbesttir. İdare bütün tekliflerin reddedilmesi nedeniyle herhangi bir yükümlülük altına girmez.

Madde 29- Ekonomik Açıdan En Avantajlı Teklifin Belirlenmesi
29.1-Bu ihalede tekliflerin değerlendirilmesinde ekonomik açıdan en avantajlı teklif, teklif edilen fiyatların en düşük olanıdır.
29.2- Birkaç istekli tarafından ekonomik açıdan en avantajlı teklif verildiği ve bunların da uygun bedel olduğu anlaşıldığı takdirde, bu oturumda ekonomik açıdan en avantajlı teklifte bulunan isteklilerin hazır olması halinde, bu isteklilerden ikinci bir yazılı teklif alınır ve bunlardan ekonomik açıdan en avantajlı teklif verene ihale yapılır.

29-3-1)Teklif mektubu ile yazılı olarak teklif olunan bedel komisyonca uygun görülmediği veya tekliflerin aynı olduğu durumlarda, komisyon ihaleye katılan ve orada bulunan isteklilerden tekliflerini yazılı olarak yenilemelerini isteyebilir.
2) Komisyonun bu kararı üzerine isteklilerin mevcut en düşük tekliften daha düşük teklif vermeleri gerekmekte olup, bu teklifi veremeyen istekli ihaleden çekilmiş sayılır. Bu aşamada verilen en düşük teklif komisyonca uygun bedel kabul edilebilir. İstekliler yazılı olarak oluşan en düşük tekliften daha düşük teklif vermez ise ihale komisyonu ihalenin iptaline karar verir.

Madde 30- İhalenin Karara Bağlanması
30.1-Bu Şartname hükümlerine göre yapılan değerlendirme sonucu ihale ekonomik açıdan en avantajlı teklifi veren isteklinin üzerinde bırakılacaktır.
30.2-1) İhale komisyonları tarafından alınan ihale kararları, ihale yetkilisince karar tarihinden itibaren en geç beş işgünü içinde onaylanır veya iptal edilir. Bu süreye ihalenin yapıldığı gün dahil değildir.
2) İhale yetkilisince karar iptal edilirse ihale hükümsüz sayılır.

Madde 31- İhale Kararının Onaylanması
31.1-Bu ihale 4734 sayılı Kamu İhale Kanununa tabii olmayıp ihale yetkilisi ihaleyi onaylayıp onaylamamakta serbesttir.
31.2-İdare, ihale kararı ihale yetkilisince onaylanmadan önce, ihale üzerinde bırakılan isteklinin kamu ihalelerine katılmaktan yasaklı olup olmadığını Kamu İhale Kurumundan teyit ettirerek buna ilişkin belgeyi ihale kararına ekleyecektir.

Madde 32- Kesinleşen İhale Kararının Bildirilmesi ve Sözleşmeye Davet
32.1- Kesinleşen ihale kararının tebliğ tarihini izleyen günden itibaren beş gün içinde, üzerine ihale kalan istekliye, tebliğ tarihini izleyen beş takvim günü içinde kesin teminatı vermek suretiyle sözleşmeyi imzalaması hususu imza karşılığı tebliğ edilir veya iadeli taahhütlü mektup ile tebligat adresine postalanmak suretiyle bildirilir. Mektubun postaya verilmesini takip eden yedinci gün kararın istekliye tebliğ tarihi sayılır
33.2-İsteklinin, ihale sonucunun tebliğ tarihini izleyen 3 (üç) iş günü içinde kesin teminatı vererek sözleşmeyi imzalaması şarttır.

Madde 33- Kesin Teminat
33.1-1) Taahhüdün, sözleşme ve şartname hükümlerine uygun olarak yerine getirilmesini sağlamak amacıyla, sözleşme yapılmasından önce yükleniciden ihale bedeli üzerinden hesaplanmak suretiyle yüzde altı (% 6) oranında kesin teminat alınır.
2) Verilen kesin teminat, teminat olarak kabul edilen diğer değerlerle değiştirilebilir.
3) İhale üzerinde kalan isteklinin iş ortaklığı olması halinde, toplam kesin teminat miktarı ortaklık oranına bakılmaksızın ortaklardan biri veya birkaçı tarafından karşılanabilir.

Madde 34- Sözleşme Yapılmasında İsteklinin Görev ve Sorumluluğu
34.1-İhale üzerinde kalan istekli, ihale tarihi itibarıyla Köylere Hizmet Götürme Birliği İhale Yönetmeliğin 11 inci maddesinin birinci fıkrasının (a), (b), (c), (ç), (d) ve (f) bentlerinde sayılan durumlarda olmadığına dair belgeleri ve kesin teminatı 32.1 ıncı maddedeki süresi içinde vererek sözleşmeyi imzalamak zorundadır. Sözleşme imzalandıktan hemen sonra geçici teminat iade edilir. Yüklenicinin bu zorunluluğa uymaması halinde, protesto çekmeye ve hüküm almaya gerek kalmaksızın geçici teminatı birliğe gelir kaydedilerek ihale iptal edilir.

Madde 35- İhalenin Sözleşmeye Bağlanması
35.1-İdare tarafından ihale dokümanında yer alan şartlara uygun olarak hazırlanan sözleşme, ihale yetkilisi ve yüklenici tarafından imzalanır.
35.2-Sözleşmenin yapılmasına ait vergi, resim ve harçlarla diğer sözleşme giderleri yükleniciye aittir.
35.3- Bu işle ilgili her türlü vergi, resim, sigorta vb. yasal yükümlülükler teklif sahibince yerine getirilecektir.

V- SÖZLEŞMENİN UYGULANMASINA İLİŞKİN HUSUSLAR

Madde 36- Ödeme Yeri ve Şartları
36.1- Hakediş ödemeleri Sivas İl Özel İdaresi Ödeneklerinin Kullanım usul ve esasları çerçevesinde belirtilen hükümlere göre yapılacaktır.
36.2-Hakedişlerin düzenlenmesi, tahakkuku, yapılacak kesintiler ve ödenmesine ilişkin hükümler sözleşme tasarısında yer almaktadır

Madde 37- Avans Verilmesi, Şartları ve Miktarı
Yükleniciye taahhüdün gerçekleştirilmesi sırasında Avans verilmeyecektir.

Madde 38- Fiyat Farkı Ödenmesi ve Hesaplanma Şartları : Bu iş için fiyat farkı ödenmeyecektir.

Madde 39- İş programı, İşe Başlama ve İş Bitirme Tarihi
39.1- Yüklenici sözleşmenin imzalanmasından itibaren 5 (Beş) takvim günü içinde iş programını idareye vermek zorundadır.
39.2-İşin süresi, yer tesliminden itibaren **180 takvim** günüdür.
39.3-Bu Şartnamenin 41 nci maddesinde belirlenen çalışılamayacak günler, bu sürenin hesabında dikkate alınmıştır. Yüklenici bu sürelerde faaliyette bulunamadığı gerekçesiyle süre uzatımı isteyemez.

Madde 40- Yapım İşlerinde Çalışılamayacak Günler
Bu işin fen noktasından çalışılamayacak günleri.....dir.

Madde 41- Süre Uzatımı Verilebilecek Haller ve Şartları
41.1-Mücbir sebep olarak kabul edilen aşağıdaki hallerde süre uzatımı verilir:
a) Doğal afetler.
b) Kanuni grev.
c) Genel salgın hastalık.
d) Kısmi veya genel seferberlik ilanı.
e) Gerektiğinde Kamu İhale Kurumu tarafından belirlenecek benzeri diğer haller.
41.2-Yukarıda belirtilen hallerin mücbir sebep olarak kabul edilmesi ve süre uzatımı verilebilmesi için, mücbir sebep oluşturacak durumun;
a) Yükleniciden kaynaklanan bir kusurdan ileri gelmemiş olması,
b) Taahhüdün yerine getirilmesine engel nitelikte olması,
c) Yüklenicinin bu engeli ortadan kaldırmaya gücünün yetmemiş bulunması,
d) Meydana geldiği tarihi izleyen yirmi (20) gün içinde yüklenicinin İdareye yazılı olarak bildirimde bulunması,
e) Yetkili merciler tarafından belgelendirilmesi,
zorunludur.Mücbir sebeplerden dolayı sözleşmenin feshedilmesi halinde, yüklenicinin hesabı genel hükümlere göre tasfiye edilir ve kesin teminat iade edilir.
41.3-Ayrıca, İdarenin, işin sözleşmesinde ve Yapım İşleri Genel Şartnamesinde yer alan sözleşmenin ifasına ilişkin yükümlülüklerini yerine getirmemesi (yer teslimi, projelerin onaylanması, ödenek yetersizliği gibi) ve bu sebeple sorumluluğu yükleniciye ait olmayan gecikmelerin meydana gelmesi, bu durumun taahhüdün yerine getirilmesine engel nitelikte olması ve yüklenicinin bu engeli ortadan kaldırmaya gücünün yetmemiş bulunması halinde; durum İdarece incelenerek, işi engelleyici sebeplere ve yapılacak işin niteliğine göre, gecikilen işin bir kısmına veya tamamına ait süre uzatılabilir.

Madde 42- Sözleşme Kapsamında Yaptırılabilecek İlave İşler, İş Eksilişi ve İşin Tasfiyesi
42.1-İlave işlerin;
a) Sözleşmeye esas proje içinde kalması,
b) İdareyi külfete sokmaksızın asıl işten ayrılmasının teknik veya ekonomik olarak mümkün olmaması,
Şartlarıyla, sözleşme ve ihale dokümanındaki hükümler çerçevesinde, ilave işi aynı yükleniciye yaptırmaya İdare yetkilidir.

Madde 43- Gecikme Halinde Alınacak Cezalar
43.1-İdarece verilen süre uzatımı hariç, mal ve hizmetin teslimi sözleşmede belirtilen süre içerisinde, iş programına uygun olarak yerine getirilmediği takdirde geciken her takvim günü için sözleşme bedelinin **(onbinde altı % 06)** oranında gecikme cezası kesilir.
43.2- Zorunlu nedenlerle ertesi seneye sari hale gelen işlerde, gecikme cezası kesilecek süre tespit edilirken çalışmaya uygun olmayan devre dahil edilmez.

Madde 44- İş ve İşyerinin Sigortalanması
Yüklenici, mal ve hizmetin kesin kabulü yapılana kadar oluşabilecek deprem, su baskını, toprak kayması, fırtına, yangın gibi doğal afetler ile hırsızlık, sabotaj gibi risklere karşı Yapım İşleri Genel Şartnamesinde yer alan hükümler çerçevesinde "all risk" sigorta yaptırmak zorundadır.

Madde 45- Denetim, Muayene ve Kabul İşlemlerine İlişkin Şartlar
45.1-Sözleşme konusu işin denetim ve kabul işlemleri sözleşme tasarısında ve Yapım İşleri Genel Şartnamesinde belirtilen hükümlere göre gerçekleştirilecektir.

Madde 46- Yapım İşinin Kısmi Kabulü
Sözleşme konusu işte kısmi kabul yapılması öngörülmemektedir.

Madde 47- Anlaşmazlıkların Çözümü
47.1-Sözleşmenin imzalanarak yürürlüğe girmesine kadar olan süreçte doğacak ihtilaflar idari yargıda dava konusu edilebilecektir.
47.2-Sözleşmenin uygulanmasından doğacak ihtilaflar da ise, işin sözleşmesinde yer alan konuya ilişkin hükümler uygulanacaktır.

VI- DİĞER HUSUSLAR

48.1. İhale Köylere Hizmet Götürme Birliği İhale Yönetmenliği'ne göre yapılacaktır.
48.2. Biriliğimiz ihale kanunlarına tabi değildir.
Madde 49- İş Bu İdari Şartname 48 (Kırksekiz) Maddeden ibarettir. ..../.../2017

İDARE **YÜKLENİCİ**

SİVAS İLİ SUŞEHRİ İLÇESİ AŞAĞISARICA KÖYÜ FOLKLORİK PAZAR KURULUM İŞİNE AİT TİP SÖZLEŞME

(TEKLİF BİRİM FİYATLI İŞLER İÇİN)

Sözleşmenin Tarafları

Madde 1- Bu Sözleşme, bir tarafta **Suşehri Köylere Hizmet Götürme Birliği Başkanlığı** adına (bundan sonra idare olarak anılacaktır) ile diğer tarafta ..... (bundan sonra yüklenici olarak anılacaktır) arasında aşağıda yazılı şartlar dahilinde akdedilmiştir.

Taraflara İlişkin Bilgiler

Madde 2-

2.1. İdarenin Adresi : **Suşehri Köylere Hizmet Götürme Birliği Başkanlığı Gönüloğlu Mahallesi Sivas Caddesi Özel İdare İş hanı kat 2 58600/SUŞEHRİ/SİVAS**

Tel. No : **0346 344 70 01**

Faks No :**0346 311 40 32**

E-Posta Adresi (varsa) :

2.2. Yüklenicinin adı: .....

Yüklenicinin Tebligata Esas Adresi: .....

Tel. No : .....

Faks No: .....

E-Posta Adresi (varsa) : .....

2.3. Her iki taraf, madde 2.1 ve 2.2'de belirtilen adreslerini tebligat adresi olarak kabul etmişlerdir. Adres değişiklikleri usulüne uygun şekilde karşı tarafa tebliğ edilmedikçe, en son bildirilen adrese yapılacak tebliğ, ilgili tarafa yapılmış sayılır.

2.4. Taraflar, yazılı tebligatı daha sonra süresi içinde yapmak kaydıyla, posta kuryesi, faks veya elektronik posta gibi diğer yollarla da bildirimde bulunabilirler.

İşin Adı, Yapılma Yeri, Niteliği, Türü ve Miktarı

Madde 3-

3.1. İşin Adı: Köylere Hizmet Götürme Birliği Başkanlığımızca Sivas İli Suşehri İlçesi Aşağısarıca Köyü Yerel Kültür Değerleri ve Ürünleri Folklorik Pazar Zemininde Kurulum İşi

3.2. İşin Yapılma Yeri: Köylere Hizmet Götürme Birliği Başkanlığımızca Sivas İli Suşehri İlçesi Aşağısarıca Köyü

3.3. İşin Niteliği, Türü Ve Miktarı: Köylere Hizmet Götürme Birliği Başkanlığımızca Sivas İli Suşehri İlçesi Aşağısarıca Köyü Yerel Kültür Değerleri ve Ürünleri Folklorik Pazar Zemininde Kurulum İşi

Madde 4- Sözleşmenin dili Türkçe'dir.

Sözleşmenin Türü ve Bedeli

Madde 5-

5.1. Bu Sözleşme, birim fiyat sözleşme olup, ihale dokümanında yer alan itinerlere ve birim fiyat tariflerine dayalı olarak, idarece her iş kısmı için ayrı ayrı hazırlanmış cetvellerde yer alan her bir iş kaleminin miktarı ile bu iş kalemleri için yüklenici tarafından teklif edilen birim fiyatların çarpımı sonucu bulunan tutarların toplamı olan .....-" (rakam ve yazıyla ..... " bedel üzerinden akdedilmiştir.

5.2. Yapılan işlerin bedellerinin ödenmesinde, birim fiyat teklif cetvelinde yüklenicinin teklif ettiği ve sözleşme bedelinin tespitinde kullanılan birim fiyatlar ile varsa sonradan tespit edilen yeni birim fiyatlar esas alınır.

Sözleşme Bedeline Dahil Olan Giderler

Madde 6- Taahhüdün yerine getirilmesine ilişkin ulaşım, sigorta, vergi, resim ve harç giderleri sözleşme bedeline dâhildir. İlgili mevzuatı uyarınca hesaplanacak Katma Değer Vergisi sözleşme bedeline dahil olmayıp, idare tarafından yükleniciye ödenir.

Vergi, Resim ve Harçlar ile Sözleşmeyle İlgili Diğer Giderler

Madde 7- Sözleşmenin düzenlenmesine ilişkin bütün vergi, resim ve harçlarla, ilgili diğer giderler yükleniciye aittir.

Sözleşmenin Ekleri

Madde 8 -

8.1. İhale dokümanı, sözleşmenin eki ve ayrılmaz parçası olup, idareyi ve yükleniciyi bağlar. Ancak, sözleşme hükümleri ile ihale dokümanını oluşturan belgelerdeki hükümler arasında çelişki ya da farklılık olması halinde, ihale dokümanında yer alan hükümler esas alınır.

8.2. İhale dokümanını oluşturan belgeler arasındaki öncelik sıralaması aşağıdaki gibidir:

1- İdari Şartname,

2- Sözleşme Tasarısı,

3- Özel Teknik Şartname,

4- Birim Fiyat Teklif Mektubu

5- Yapım İşleri Genel Şartnamesi

6- İhale İlanı

8.3. Yüklenici ayrıca, işin yapımı sırasında yürürlükteki kanun, tüzük, yönetmelik ve benzeri diğer mevzuat hükümlerine de uymakla yükümlüdür.

İşe Başlama ve Bitirme Tarihi ve Gecikme Halinde Alınacak Cezalar

Madde 9-

9.1. İşe Başlama ve Bitirme Tarihi:

9.1.1. Yüklenici sözleşmenin imzalanmasından itibaren iş programını **5 (beş) takvim günü** içinde idareye vermek zorundadır. Hazırlanan iş programı idarece onaylanacaktır. Yüklenici işyeri teslim tarihinden itibaren **3 (üç) takvim günü** içinde işe başlamak zorundadır. İşin süresi, yer teslimden itibaren **180 takvim** günüdür.

9.1.2. Hava şartları ve işyeri durumunun işin yapılmasına uygun olmaması halinde; bu durumun işin teknik sorumlusu tarafından tutanak altına alınması kaydıyla yer teslimi 9.1.1. maddesinde belirtilen tarihten daha ileri bir tarihte yapılabilir.

9.1.3. Bu işyerinde havanın fen noktasından çalışmaya uygun olmadığı günler ..... tarihleri arasıdır. Ancak, işin bitiminde bu devre dikkate alınmaz ve idare yükleniciden teknik şartları yerine getirerek işi tamamlaması için çalışılamayacak devre içinde çalışmasını isteyebilir.

9.1.4. Belirlenen süreler takvim günü esasına göredir. Bu sürenin hesaplanmasında; havanın fen noktasından çalışmaya uygun olmayan devresi ile resmi tatil günleri dikkate alındığından, bu nedenlere istinaden ayrıca süre uzatımı verilmez. Zorunlu nedenlerle ertesi seneye sari hale gelen işlerde, çalışmaya uygun olmayan devre ödenek durumuna ve imalat cinsine göre dikkate alınır.

9.1.5. İşin erken bitirilmesi halinde, idare işin bitim tarihini beklemeksizin Yapım İşleri Genel Şartnamesindeki hükümlere uygun olarak kabul işlemlerini tamamlar.

9.2. Gecikme Halinde Alınacak Cezalar:

9.2.1. İdarece verilen süre uzatımı hariç, mal ve hizmetin teslimi sözleşmede belirtilen süre içerisinde, iş programına uygun olarak yerine getirilmediği takdirde geciken her takvim günü için **onbinde altı** oranında gecikme cezası kesilir.

İş kısımlarına ait sözleşme bedelleri, bitirme tarihleri ve bu tarihlerde bitirilmemeleri halinde uygulanacak kısmi gecikme cezaları aşağıda gösterilmiştir.

	İşin Kısımları	**Bitirme Tarihi**	**İş Kısmının Sözleşme Bedeli (A)**	**Gün Başına Gecikme Cezası (A x onbinde 6)**
1	.....			
2	.....			
3	.....			

9.2.2. Zorunlu nedenlerle ertesi seneye sari hale gelen işlerde, gecikme cezası kesilecek süre tespit edilirken çalışmaya uygun olmayan devre dahil edilmez.

9.2.3. Öngörülemeyen durumlar nedeniyle iş kısımlarında iş artışının ve ya eksilişinin olması halinde gecikme cezasına esas bedel (Sözleşme Bedeli) olarak; gerçekleşen iş durumuna göre iş kalemleri miktarlarının tespit edilen yeni birim fiyatlar ile çarpımı sonucu elde edilen bedellerin toplanması ile elde edilen toplam bedel dikkate alınacaktır.

9.2.4. Gecikme cezaları, hakedişlerden yükleniciye hiçbir ihtarda bulunmaya ve hüküm almaya gerek kalmaksızın kesilir. Bu cezalar, hakedişlerden karşılanamadığı takdirde yükleniciden ayrıca tahsil edilir.

Teminata İlişkin Hükümler

Madde 10-

10.1. Kesin Teminat :

10.1.1. Bu işin kesin teminat miktarı; ..... .-" (rakam ve yazıyla ..... " 'dir..(Sözleşme bedelinin % 6 dır.)

Yüklenici, ...-" (rakam ve yazıyla ..... .-"'lik kesin teminat vermiştir.

10.1.2. Teminatın, teminat mektubu şeklinde verilmesi halinde, kesin teminat mektubunun süresi işin bitiş tarihi dikkate alınarak idarece belirlenir. Kanunda veya sözleşmede belirtilen haller ile cezalı çalışma nedeniyle sözleşmede öngörülen sürenin aşılması durumunda teminat mektubunun süresi de iş süresindeki artış kadar uzatılır.

10.2. Yüklenici tarafından verilen kesin teminat, teminat olarak kabul edilen diğer değerlerle değiştirilebilir.

10.3. Kesin Teminatın Geri Verilmesi

10.3.1. Taahhüdün tamamının, sözleşme ve ihale dokümanı hükümlerine uygun olarak yerine getirilmesinden ve varsa işe ait eksik ve kusurların giderilerek geçici kabul tutanağının onaylanmasından ve yüklenicinin bu işten dolayı idareye herhangi bir borcunun olmadığı tespit edildikten sonra, alınmış olan kesin teminat ve varsa ek kesin teminatların yarısı; Sosyal Sigortalar Kurumundan ilişiksiz belgesi getirilmesi ve kesin kabul tutanağının onaylanmasından sonra kalanı, yükleniciye iade edilir.

10.3.2. Yüklenicinin bu iş nedeniyle idareye ve Sosyal Sigortalar Kurumuna olan borçları ile ücret ve ücret sayılan ödemelerden yapılan kanunî vergi kesintilerinin kesin kabul tarihine kadar ödenmemesi halinde, protesto çekmeye ve hüküm almaya gerek kalmaksızın kesin teminatlar paraya çevrilerek borçlarına karşılık mahsup edilir, varsa kalanı yükleniciye geri verilir.

10.3.3. Yukarıdaki hükümlere göre mahsup işlemi yapılmasına gerek bulunmayan hallerde; kesin hesap ve kesin kabul tutanağının onaylanmasından itibaren iki yıl içinde idarenin yazılı uyarısına rağmen talep edilmemesi nedeniyle iade edilemeyen kesin teminat mektupları hükümsüz kalır ve düzenleyen kuruma iade edilir. Teminat mektubu dışındaki teminatlar sürenin bitiminde İdareye gelir kaydedilir.

10.4. Her ne suretle olursa olsun, idarece alınan teminatlar haczedilemez ve üzerine ihtiyati tedbir konulamaz.

Ödeme Yeri ve Şartları

Madde 11-

11.1. Hakediş ödemeleri Sivas İl Özel İdaresini Ödeneklerinin Kullanım usul ve esasları çerçevesinde belirtilen hükümlere göre yapılacaktır.

11.2. Hakediş raporları, bu Sözleşmenin eki olan Yapım İşleri Genel Şartnamesinde düzenlenen esaslar çerçevesinde, kanuni kesintiler de yapıldıktan sonra on beş (15) gün içinde düzenlenir ve idarece onaylandıktan sonra on beş (15) gün içinde tahakkuka bağlanarak her iş kısmı için geçici kabulü yapıldıktan on beş (15) gün içinde ödenir.

11.3. İdarenin uygun gördüğü hallerde ara hakedişler düzenlenebilir.

11.4. Yüklenici iş programında belirtilen işleri süresinden önce yaparsa, ödenek dahilinde hakedişe bağlanarak ödemesi yapılabilir.

11.5. Yüklenici, her türlü hakediş ve alacaklarını idarenin yazılı izni olmaksızın başkalarına temlik edemez. Temlik namelerin noterlikçe düzenlenmesi ve idarece istenilen kayıt ve şartları taşıması gerekir.

Madde 12-

12.1. İdare işlerin hangi sırayla yapılacağını belirlemekte serbesttir. Yüklenici iş programını idarenin belirlediği iş sırasına göre hazırlayacaktır.

12.2.Yüklenici, sözleşmenin imzalanmasından itibaren 5 (Beş) takvim günü içinde, ayrıntılı iş programlarını hazırlayarak onaylanmak üzere idareye teslim edecektir.

12.3. Muhtemel gecikme cezaları her iş kısmı için iş programında belirtilecek iş bitirme tarihlerinden itibaren hesaplanacaktır. Bu nedenle her iş kısmı için iş bitirme tarihinde "İş Durum Tutanağı" düzenlenecektir."

Avans Verilmesinin Şartları ve Miktarı

Madde 13- Bu iş için avans verilmeyecektir.

Fiyat Farkı Ödenmesi ve Hesaplanması Şartları
Madde 14-

14.1. Yüklenici, gerek sözleşme süresi gerekse uzatılan süre içinde, sözleşmenin tamamen ifasına kadar, vergi, resim, harç ve benzeri mali yükümlülüklerde artışa gidilmesi veya yeni mali yükümlülüklerin ihdası gibi nedenlerle fiyat farkı verilmesi talebinde bulunamaz.

14.2. Yükleniciye bu iş için fiyat farkı verilmeyecektir.

14.3. Sözleşmede yer alan fiyat farkına ilişkin esas ve usullerde sözleşme imzalandıktan sonra değişiklik yapılamaz.

İşin ve İş Yerinin Korunması ve Sigortalanması
Madde 15-

15.1. 4735 sayılı Kamu İhale Sözleşmeleri Kanununun 9 uncu maddesi ve Yapım İşleri Genel Şartnamesindeki hükümler dahilinde; yüklenici, işyerlerindeki her türlü araç, malzeme, ihzarat, iş ve hizmet makineleri, taşıtlar, tesisler ile yapılan işin biten kısımları için, özellik ve niteliklerine göre işe başlama tarihinden kesin kabul tarihine kadar geçen süre içinde oluşabilecek deprem, su baskını, toprak kayması, fırtına, yangın gibi doğal afetler ile hırsızlık, sabotaj gibi risklere karşı ihale dokümanında belirtilen şekilde (all risk) sigorta yaptırmak zorundadır. Bu süre içerisinde işle ilgili tüm sorumluluk ve korunması yükleniciye aittir.

15.2. Yüklenicinin iş ve iş yerinin korunması ve sigortalanması ile ilgili sorumlulukları konusunda Yapım İşleri Genel Şartnamesinde yer alan hükümler uygulanır.

Süre Uzatımı Verilebilecek Haller ve Şartları
Madde 16-

16.1.Sözleşmede öngörülemeyen durumlar nedeniyle bir iş artışının zorunlu olduğu hallerde ilave işin gerektirdiği ek süre yükleniciye verilir.

16.2. Aşağıda sayılan hallerin, işin süresinin uzatılmasında mücbir sebep sayılabilmesi için, bu hallerin, yükleniciden kaynaklanan bir kusurdan ileri gelmemiş olması, taahhüdün yerine getirilmesini engelleyecek nitelikte olması, yüklenicinin bu engeli ortadan kaldırmaya gücünün yetmemesi gerekir. Yüklenicinin mücbir sebebin meydana geldiği tarihi izleyen yirmi gün içinde idareye yazılı olarak bildirimde bulunması ve bu durumun yetkili merciler tarafından belgelendirilmesi zorunludur.

16.3. Mücbir sebep halleri:

a) Doğal afetler,

b) Kanuni grev,

c) Genel salgın hastalık,

d) Kısmî veya genel seferberlik ilânı,

e) Gerektiğinde Kamu İhale Kurumu tarafından belirlenecek benzeri diğer hallerdir.

16.4. İdarenin, bu Sözleşmede ve Yapım İşleri Genel Şartnamesinde sözleşmenin ifasına ilişkin yükümlülüklerini öngörülen sürede yerine getirmemesi (yer teslimi, projelerin onaylanması, ödenek yetersizliği gibi) ve bu sebeple sorumluluğu yükleniciye ait olmayan gecikmelerin meydana gelmesi, bu durumun taahhüdün yerine getirilmesine engel nitelikte olması, yüklenicinin bu engeli ortadan kaldırmaya gücünün yetmemesi hallerinde, durum idarece incelenerek işi engelleyici sebeplere ve yapılacak işin niteliğine göre işin bir kısmına veya tamamına ait süre uzatılır, ancak bu durumda yüklenicinin yirmi gün içinde idareye yazılı olarak bildirimde bulunması şartı aranmaz.

16.5. İşin süresi ve süre uzatımıyla ilgili diğer hususlarda Yapım İşleri Genel Şartnamesi hükümleri uygulanır.

Teslim, Muayene ve Kabul İşlemlerine İlişkin Şartlar

Madde 17-Kesin kabul için belirlenen tarihte, yüklenicinin yazılı müracaatı üzerine, kesin kabul komisyonu oluşturularak geçici kabuldeki esas ve usullerle kesin kabul yapılır. İşin teslim etme ve teslim alma şekil ve şartları ile kısmi kabul, geçici ve kesin kabul işlemleri Yapım İşleri Genel Şartnamesi hükümlerine göre yürütülür.

Teminat Süresi

Madde 18- Teminat süresi geçici kabul ile kesin kabul arasında geçecek süre olup, bu süre geçici kabul itibar tarihinden başlar. Bu işte teminat süresi süresizdir. İdarece uygun görülmesi halinde teminatın çözülmesine ilişkin prosedürler yerine getirildiği takdirde belirtilen süreden daha önce kesin teminat yükleniciye iade edilebilir.

İş Denetimi ve Sorumluluğuna İlişkin Şartlar
Madde 19-

19.1. İşin sözleşme ve ekleri ile fen ve sanat kurallarına uygun olarak yapılması, taahhüdün devamı süresince işyerinde bulundurulacak idare görevlilerinden oluşan iş denetim görevlisi tarafından denetlenir. iş denetim görevlisinin sözleşme ve ekleri ile fen ve sanat kurallarına uygun olarak vereceği talimatlara yüklenici uymak zorundadır. Şu kadar ki, işin denetim görevlisinin denetimi altında yapılmış olması, yüklenicinin, üstlenmiş olduğu işi bütünüyle projelerine, şartnamelerine, sözleşmesine ve sözleşmenin varsa diğer ekleri ile fen ve sanat kurallarına uygun olarak yapmak hususundaki yükümlülüklerini ve bu konudaki sorumluluğunu ortadan kaldırmaz.

19.2. İşlerin denetimi, denetim görevlisinin yetkileri, yüklenici ile denetim görevlisi arasındaki anlaşmazlıklar ve diğer hususlarda Yapım İşleri Genel Şartnamesi hükümleri uygulanır.

Yüklenicinin Teknik Sorumluluğuna İlişkin Şartlar

Madde 20- Yüklenici, üstlenmiş olduğu işi, sorumlu bir meslek adamı olarak sözleşme ve ekleri ile fen ve sanat kurallarına uygun şekilde yapmaya mecburdur. Yüklenicinin teknik sorumluluğuna ilişkin hususlarda Yapım İşleri Genel Şartnamesinde yer alan hükümler uygulanır.

Teknik Personel Bulundurulması
Madde 21-

21.1. Yüklenici, Sözleşmenin imzalandığı tarihten itibaren **3 (üç) gün** içinde bu işte çalıştıracağı aşağıda adet ve unvanları belirtilen teknik personeli noter tasdikli diploma fotokopileri ile birlikte yazıyla bildirmek ve işe başlama tarihinden itibaren iş yerinde idarenin istemesi durumunda devamlı olarak bulundurmak zorundadır.

Mesleki Unvanı	Pozisyonu	ADET
---	---	

1.2. Yüklenici, yukarıda adet ve unvanları belirtilen teknik personelden herhangi birini iş başında bulundurmadığı takdirde; bu durum tutanakla tespit edilerek idareye onaylatılır ve teknik personelin iş başında bulundurulmadığı gün başına **%0 6 (onbinde 6) oranında** ceza müteakiben düzenlenecek ilk hakkedişten kesilir.

Sözleşmede Değişiklik Yapılma Şartları
Madde 22-
22.1. Sözleşme imzalandıktan sonra, idare ile yüklenicinin karşılıklı olarak anlaşması kaydıyla, aşağıda belirtilen hususlarda sözleşme hükümlerinde değişiklik yapılabilir:
a) İşin yapılma yeri,
b) İşin süresinden önce yapılması kaydıyla işin süresi ve bu süreye uygun olarak ödeme şartları.

Taahhüdün Yerine Getirilmemesi
Madde 23- Yüklenicinin taahhüdünü ihale dokümanı ve sözleşme hükümlerine uygun olarak yerine getirmemesi (yer teslimine yanaşmaması, işin bütününün tek alt yükleniciye yaptırılması veya onaya tabi işlerde izinsiz alt yüklenici çalıştırılması, sözleşmenin izinsiz devri, izinsiz temlik, süresi biten teminat mektubunun süresinin uzatılmaması, iş programının ciddi boyutta aksatılması gibi sözleşmeye aykırı davranışlar) veya işi süresinde bitirmemesi hallerinde, ihale dokümanında belirlenen oranda gecikme cezası uygulanmak üzere, idarenin en az on gün süreli ve nedenleri açıkça belirtilen ihtarına rağmen aynı halin devam etmesi durumunda, ayrıca protesto çekmeye gerek kalmaksızın kesin teminat ve varsa ek kesin teminatlar gelir kaydedilir ve sözleşme feshedilerek hesabı genel hükümlere göre tasfiye edilir.

Sözleşmenin Feshine İlişkin Şartlar
Madde 24-
(1) Sözleşme yapıldıktan sonra yüklenicinin taahhüdünden vazgeçmesi, işi süresinde bitirmemesi veya taahhüdünü, ihale dokümanı ve sözleşme hükümlerine uygun olarak yerine getirmemesi üzerine, ihale dokümanında belirlenen oranda gecikme cezası uygulanmak üzere birliğin en az beş gün süreli ve nedenleri açıkça belirtilen ihtarına rağmen aynı durumun devam etmesi halinde, ayrıca protesto çekmeye ve hüküm vermeye gerek kalmaksızın kesin teminatı gelir kaydedilir ve sözleşme feshedilerek hesabı genel hükümlere göre tasfiye edilir.
(2) Gelir kaydedilen kesin teminat, müteahhit veya müşterinin borcuna mahsup edilemez

Sözleşme Kapsamında Yaptırılabilecek İlave İşler, İş Artışı veya İş Eksilişi
Madde 25-İlave işin;
a) Sözleşmeye esas proje içinde kalması,
b) İdareyi külfete sokmaksızın asıl işten ayrılmasının teknik veya ekonomik olarak mümkün olmaması,
Şartlarıyla, sözleşme ve ihale dokümanındaki hükümler çerçevesinde, ilave işi aynı yükleniciye yaptırmaya İdare yetkilidir.
Sözleşme kapsamındaki veya ilave işlerde yüklenicinin hak edişlerinde ihale teklif birim fiyatları kullanılır, yeniden birim fiyat teklifi alınmaz
c)Mal ve hizmet alımlarıyla yapım işlerine ait sözleşmenin uygulanması sırasında sözleşmede öngörülmeyen iş artışı veya azalışı zorunlu hale gelirse, yüklenici, sözleşme bedelinin %30'u oranına kadar olan değişikliği, süre hariç, sözleşme ve şartnamesindeki hükümlere göre yapmakla yükümlüdür.

Yüklenicinin Sözleşme Konusu İş İle İlgili Çalıştıracağı Personele İlişkin Sorumlulukları
Madde 26- Yüklenicinin sözleşme konusu işte çalıştıracağı personelle ilgili sorumlulukları ve buna ilişkin şartlarda Yapım İşleri Genel Şartnamesi hükümleri uygulanır.

Diğer Hususlar
Madde 27- İdare ihale kanunlarına tabi değildir.
Madde 28-İdare tarafından istenilen her türlü deney ve tahliller yüklenici tarafından yerine getirilecektir.

Anlaşmazlıkların Çözümü
Madde 29- Bu sözleşme ve eklerinin uygulanmasından doğabilecek her türlü anlaşmazlığın çözümünde Sivas Mahkemeleri ve icra daireleri yetkilidir

Yürürlük
Madde 30- Bu Sözleşme; sözleşmenin taraflarca imzalandığı tarihte yürürlüğe girer. 29 maddeden ibaret olan bu Sözleşme, idare ve yüklenici tarafından tam olarak okunup anlaşıldıktan sonra ...../...../2017 tarihinde 1 (Bir) nüsha olarak imza altına alınmış, aslı idarede alıkonulmuş, bir sureti ise yükleniciye verilmiştir.
Ek Madde
Yüklenicinin başta FETÖ/PDY olmak üzere Milli Güvenliğe tehdit unsuru olan terör örgütü ile ilişkisi olduğu gerekçesiyle idarenin sözleşmeyi tek taraflı ve karşılıksız olarak fesih hakkı mahfuzdur...../...../2017

İDARE **YÜKLENİCİ**

SOĞUK HAVA DEPOSU TEKNİK ŞARTNAMESİ

ÇELİK KONSTRÜKSİYON ÖZELLİKİLERİ

-Çelik İnşaat Kısmı Projesine uygun olarak yapılacaktır.
-Tabanı renkli seramik kaplama yapılacaktır.
-Çatısı 0,50 mm kalınlıkta sıcak daldırma galvanizli oluklu sac ile kapatılacaktır.

SOĞUK ODA PANEL ÖZELLİKLERİ

- Soğuk odanın duvar ve tavan kısımları birbirine kilitli poliüretan prefabrik sandviç panellerden oluşacaktır.
- Poliüretan yoğunluğu 42 kg/m3 (±2 kg) ve DIN 4102' ye göre B2 class olacaktır.
- Paneller TS 11989 EK F'ye göre B2 yangın sınıfına uygun olacaktır.
- Odanın tavan ve duvar panellerinin her iki yüzeyi; 0,50 mm kalınlıkta, RAL 9002 renk kodunda polyester esaslı boya ile kaplı sıcak daldırma galvaniz sacdan üretilecektir.
- Paneller erkek dişi formunda birbirine geçmeli ve eksantrik kilitli olup gerektiğinde demonte edilebilir özellikte olmalıdır.
- Paneller soğuk muhafaza alanları için 80 mm kalınlığında olacaktır.

SANDVİÇ PANEL ISI İLETKENLİK DEĞERLERİ

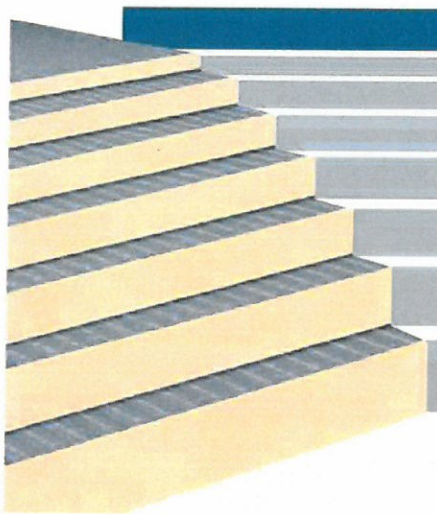

mm	m² K	m² h°C	°C
50			
60	0.315	0.270	(+10 °C / +5 °C)
80	0.238	0.205	(+5 °C / -5 °C)
100	0.188	0.162	(-5 °C / -12 °C)
120	0.155	0.132	(-12 °C / -20 °C)
150	0.126	0.109	(-20 °C / -30 °C)
180	0.095	0.80	(-30 °C / -40 °C)

$$\text{LAMBDA} = \frac{K}{0.0185\ mK}$$

İZOTERMİK KAPILAR

-Bütün kapılar ısı yalıtımlı olup iç ve dış sacları RAL 9002 galvanizlenmiş sacdan üretilmelidir.
-Kapıların içerden açılabilen emniyet mekanizması olmalıdır.
-Kapı kalınlıkları uygulama alanındaki panel kalınlığı ile aynı ölçüde olmalıdır.
-Donuk muhafaza odası kapılarında 24 volt ile çalışan rezistans olmalı,rezistans kapının donarak yapışmasını önlemelidir.
-Sürgülü, bar tipi ve çarpma kapı yüzeyleri, montaj esnasında çizilmeye karşı yüzey koruma sistemli galvaniz kaplamalı, tercihe göre krom, PVC veya polyester kaplı çelik sacdan oluşmalıdır.

-Kapının tüm noktalarında 42 dansite poliüretan, izolasyon malzemesi 42 kg / m3 (±2kg) yoğunlukta poliüretan enjekte edilerek üretilmelidir.
-Kapı içerisinde poliüretan dolgu dışında hiçbir yan mamul bulunmamalı, kapılar istenilen her ölçüye ve kullanıma uygun titizlikle seçilmiş profil ekipman ve contalardan meydana gelmelidir.
-Kapı 160x240 cm net geçişli ve sürgülü olacaktır.

SOĞUTMA GRUBU ÖZELLİKLERİ

-Soğutma grupları ISO – 9001: 2008 kalite güvence sistemi altında üretilmelidir.
- Soğutma üniteleri, Kompancotler CNC teknolojisine sahip makineler kullanılarak monte edilmektedir.
-Soğutma grupları Avrupa Güvenlik Normları doğrultusunda üretilmiş olup, CE etiketine sahip olacaktır.

KOMPRESÖR GRUBU ÖZELLİKLERİ VE SİSTEMDE BULUNAN DİĞER EKİPMANLAR

-Soğutma grupları hermetik, yarı hermetik veya yarı hermetik pistonlu kompresörler kullanılmalıdır. - Kompresörler, nominal çalışma şartlarında düşük ses seviyesi ve düşük enerji tüketimine sahip yüksek soğutma verimliliği sağlamalıdır.
-Kompresör grubu RAL 7047 fırın boyalı galvaniz sac ile kafeslenmiş olacaktır.
- Sistemlerde bulunan uygulama gereksinimine göre diğer ekipmanlar, yüksek – alçak basınç koruma presostatı (Kombine presostat -kompresör giriş çıkış hattında titreşim emici). Emniyet ventili, likit tankı, Nem göstergeli gözetleme camı, yüksek kapasiteli nem alıcılar,bakır borularda basınç düşümüne neden olmayan küresel vanalar, yağ ayırıcı yağ filtresi, dış ünite üzerindeki servis kolaylığı sağlayan yüksek ve alçak basınç göstergeleri. (manometre). Likit tutucu olacaktır.

KONDENSER ÖZELLİKLERİ

Hava soğutmalı kondenser, en yüksek verim sağlayan üçgen dizilişe ve hava debisine göre optimize edilmiş minimum basınç düşümüne sahiptir. Isı transfer yüzeyi şişirilmiş bakır boru ve bunlar üzerinde bulunan alüminyum lamel kanatlardan oluşmalıdır. Kondenser fanları Avrupa menşeli yüksek verimli aksiyel fanlar olacak IP55 korumalı elektrik kutusuna sahiptir. Kondenser yan ve ara aynaları alüminyum plakalardan meydana gelmelidir.

EVAPORATÖR ÖZELLİKLERİ

Hava soğutmalı ve yüksek verimli evaporatörün özellikleri aşağıdaki gibi verilmiştir.
-Isı transfer yüzeyi şişirilmiş bakır boru demeti üzerine döşenmiş dalgalı forma sahip alüminyum kanatlardan oluşmalıdır.
-Evaporatör fanları, Avrupa menşeli,yüksek verimli aksiyel fanlar olup,IP55 korumalı elektrik kutusuna sahip olacaktır.
- Defrost için kaliteli rezistans çubukları kullanılmış ve maksimum verim ve dayanıklılık açısından boş bakır borular içerisine yerleştirilmiş olacaktır.
- Fan ve rezistans elektrik bağlantı uçları klemensli olarak IP55 korumalı plastik kutu içerisine toplanacaktır.
- Evaporatör defrost suyunun kolayca tahliyesi amacı ile by-pass tavası ve drenaj hortumundan oluşan bir sistem olacaktır.
- Evaporatöre ayrıca lava rezistansı ve drenaj hortumu kuyruk rezistansı ilave edilecektir.
- Termostatik expansiyon valf evaporatör girişine monte edilmiş olarak sevk edilmelidir.
- Evaporatör RAL 9010 (beyaz) renkte elektrostatik toz boyalı sıcak daldırma galvaniz sacla kafeslenmiş olacaktır.

DEFROST

Evaporatör lamelleri arasında oluşan buzlanma elektrikli rezistansların ürettiği ısı ile eritilmeli, buzlanma tamamen çözüldükten sonra dijital kontrol sisteminin sensörü ile hissedilmekte ve defrost işlemi durdurulmalıdır. Böylece sistem tekrar soğutma işlemine geçmelidir. Defrost sıklığı ve süresi uygulamaya uygun olarak ayarlanabilir olacaktır.

BORULAMA

Tüm borulama sistemi ; sanayi için üretilmiş endüstriyel tip bakır borulardan oluşmalıdır. 11/8" çapa kadar olan borularda kaynaklı dirsek kullanılmamalı boru yekpare olarak bükülmelidir. Gereken yerlerdeki tüm kaynak işleri sertifikalı işçiler ile yüksek kaliteli kaynak malzemesi kullanılarak yapılmalıdır. Rekorlu tüm bağlantılarda ise, soğutma sanayi için özel üretilmiş sızdırmazlık kimyasalı kullanılmalıdır.

ELEKTRİK GÜÇ PANOSU

Split tip soğutma grubu dış ünite üzerinde elektrik panosu hazır halde üretilmelidir. Elektrik güç panosu emniyetli ve dayanıklı galvaniz sac kasa ve bu kasa içerisinde bulunan ekipmanlardan oluşmalı ve aksi talep edilmedikçe soğutma grubunun üzerine monte edilmelidir. Elektrik ekipmanları Avrupa güvenlik normlarına uygun CE etiketine uygun malzemelerden oluşacaktır. Ana sigorta, çeşitli kontaktör ve röleler,ayarlanabilir termikler,gerilim kontrol rölesi (+/-%10 toleranslı) numaralı klemenslerden oluşacaktır.

UZAKTAN KUMANDA PANELİ

Uzaktan kumanda paneli üzerinde 40 farklı değişken komutla kumanda eden dijital kontrol ve açma – kapama butonu ile bazı gösterge ışıkları bulunmalıdır.Kumanda paneli IP55 korumasına sahip sert plastikten üretilmiş olacaktır.

KABLOLAMA VE TEST

Tüm kablolu elektrik bağlantılarında uygun çapta ve sertifikalı kablolar kullanılacak,split soğutma grubu elektrik panoları Avrupa güvenlik normlarına uygun şekilde test edilecekdir. Ayrıca evaporatör ve kondenser bölümlerinde ayrı ayrı basınç azot verilmekte, kaçak testine tabi tutulacak ve azotlu olarak kurulumu yapılacaktır.

GARANTİ KAPSAMI VE GARANTİ SÜRESİ

Soğuk hava deposunun tüm parça ve ekipmanları geçici kabulden itibaren 2 (iki) yıl garanti kapsamında olacaktır.

NOT:Her türlü malzeme ve zaiyatı, işçilik araç ve gereç giderleri, iş yerinde yükleme, yatay ve düşey taşıma, boşaltma, müteahhit genel giderleri yüklenici tarafından karşılanacaktır.

AHŞAP KAMELYA TEKNİK ŞARTNAMESİ

Birim Fiyat Tarifinde TSE numarası olmayan, ancak Türk Standardı yayınlanmış bulunan bütün malzemelerin Türk Standardına Uygunluk Belgesi (TSE damgası) bulunması mecburidir.
Kullanılacak her türlü malzeme idarece seçilir.
İmalatlar projesine uygun olarak yapılacak olup, imalatların yapımında gerekecek veya kullanılacak olan her türlü malzemenin temini ve işyerine nakledilmesi, malzeme kaybı, imalatların yapımı için yapılacak her türlü işçilik, her türlü, yatay ve düşey taşıma, yükleme, boşaltma ve istifi bu teknik şartnamede belirtilen imalatlara dahildir.

AHŞAP KAMERİYE İMALATI 300 X 300

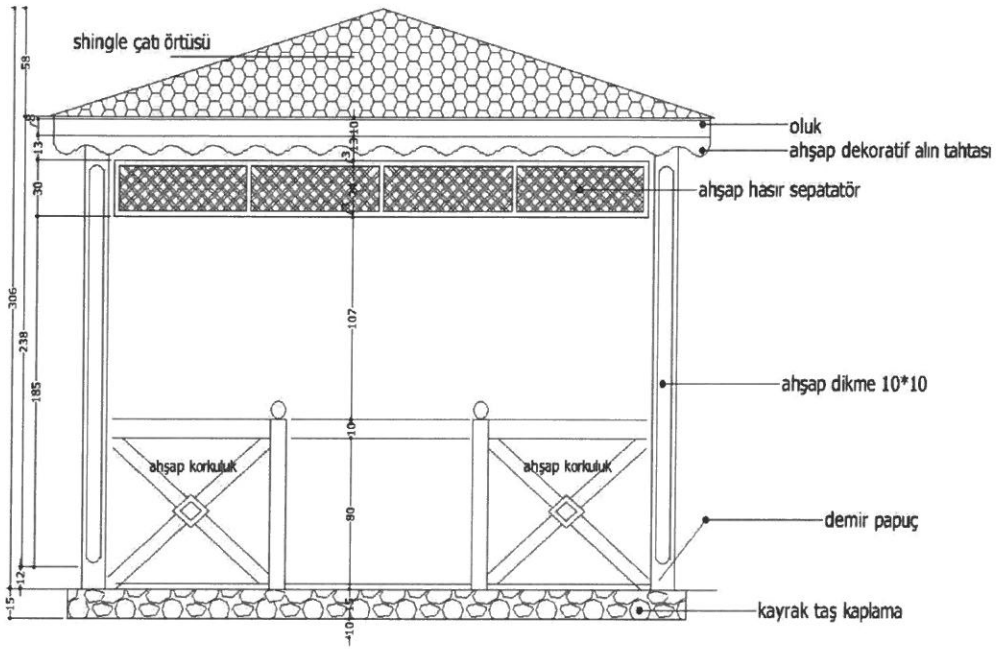

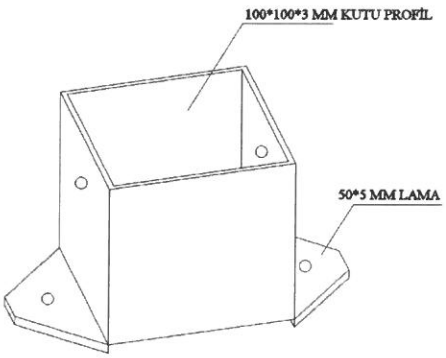

METAL PABUÇ DETAYI

-Kamelyalar TSE Belgesine sahip olacaktır.Kamelya imalatlarında kullanılacak ahşap kurutulmuş sarı çam olacaktır.
-Kamelyaların oturtulacağı alan gönyeli ve terazili betonarme olarak yüklenici tarafından hazırlanacaktır.
-Ahşap elemanların keskin köşe ve kenarları en az 12 mm çapla yuvarlatılacaktır.
-Ahşap elemanların bağlantısında kullanılan civatalar;başları seviyesinde ahşaba gömülü ve vidalar tekniğine uygun şekilde sıkılmış olacaktır.
- Oturma yerleri ve sırtta 3 er adetten 40x90 mm silinmiş ve gönyeli kesilmiş olan fırınlı çam latalardan oluşturulacaktır.
- Ahşaplar emprenye işlemine tabii tutulmadan önce budakları ve reçine kanalları yakılacaktır.
-Kullanılan tüm ahşaplar imalattan önce emprenye işlemine tabii olacaktır.
-Emprenye işlemi vakum-basınç yöntemiyle gerçekleşecektir.
-Kamelyanın taşıyıcı dikmelerinin tümü 90x90 mm ebatlarında olacaktır.

-Dikmelerin tüm köşeleri pahlanacaktır.
-Taşıyıcı dikmelerin korozyona uğramasını engellemek için zeminle temasları çelik pabuçlar ile kesilecektir.
-Dikmelerin taşıyıcı ayakları zemine, endüstriyel boyalı, 3 mm et kalınlığında, en az 100 mm yüksekliğinde kutu profil ayaklarla montaj yapılacaktır. Kutu profil ayaklar dikme ucunu içine alacak ölçüde olacaktır.
-Çatı yükünü taşıyan ve dikmelere ileten yatay taşıyıcı aksam 40x90 mm ebatlarında olacaktır.
-Yatay ve düşey elemanlar teknik çizimine uygun ölçülerde olacak ve sistem yükünü yatay ve düşey aksam bağlantısı galvanize edilmiş vidalarla yapılacaktır.
-Bağlantıların hiçbir noktasında çivi kullanılmayacaktır.
-Çerçeve iç kısmında kullanılan korkuluklar 40x40 ebatlarında olacak ve yine köşeleri pahlanacaktır.
-Panellerin üst kısmında ise görüşü engellemeyecek (en fazla 300mm sarkacak) şekilde üst panel kısmı olacaktır.Buradaki ahşaplarda teknik çizimdeki formda olacaktır.
-Kamelyanın çatı kısmında 40 x 90 mm ebatlarında olacaktır.
-Çatı ile taşıyıcı sistem bağlantısı galvanize edilmiş vidalarla yapılacaktır.
-Tavan çatı ve iskelet sistemi tamamlandıktan sonra 90x20 mm ebatlarındaki emprenyeli çam keresteden imal edilmiş lambri ile kaplanacaktır.
-Çatı kaplama malzemesi ''Shingle'' olacak ve çatı kaplanacaktır.
-Shingle'ın kaplanması sırasında özel shingle çivileri kullanılacaktır.Normal çivi yada vida kullanılmayacaktır.
- Çatının saçak kısımlarına 90x20 mm ebatlarında alın tahtası bağlantısı yapılarak tüm çatı etrafı alın tahtası ile kaplanacaktır.
-Kamelyanın orta kısmında 40x90 mm emprenyeli latalardan masa yapılacaktır.

ÇOCUK OYUN GRRUBU TEKNİK ŞARTNAMESİ

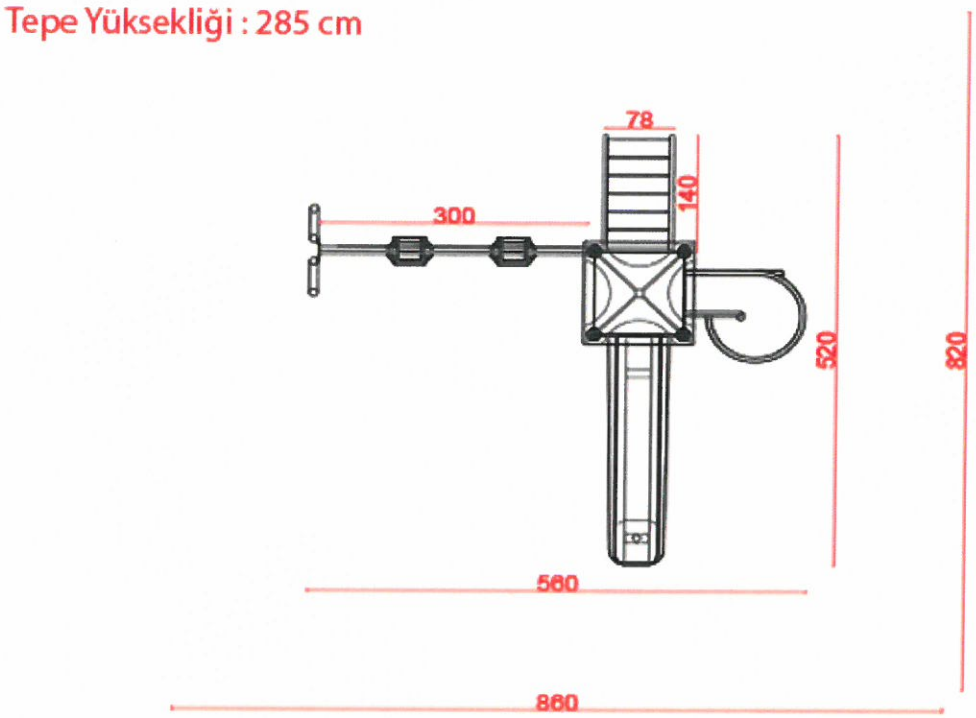

- Oyun Grupları; TS EN 1176 Şubat 2010 / 1 ve 3 belgelerine,
- İstekli adına düzenlenmiş teklif ettiği mala ilişkin Yerli Malı Belgesine sahip olacaktır.
- Ürünlerin üzerine TSE plakaları monte edilmiş olacaktır.
- Yüklenici firma, muayene sırasında ölçüm aletlerini ve deney aparatlarını getirecektir.
- TSE EN 1176 kriterlerine uymayan malzemeler kabul edilmeyecektir.
- Oyun grubunun oturduğu alan beton bordür taşları ile çevrelenecek ve çevrelenen alanın içi kum olacaktır.
- Her türlü malzeme ve zaiyatı, işçilik araç ve gereç giderleri, iş yerinde yükleme, yatay ve düşey taşıma, boşaltma, müteahhit genel giderleri yüklenici tarafından karşılanacaktır.

TEKNİK ŞARTNAME

A. TAŞIYICI KONSTRÜKSİYON

- 114 mm çapında, 2,5mm et kalınlığında yuvarlak profillerden oluşturulacaktır.
- 2500 mm ve daha büyük uzunluktaki yatay ve dikey profiller, birbirlerine dik açı oluşturacak şekilde özel geçme sistemi ile kaynak yapılarak bağlanacaktır.
- Taşıyıcı konstrüksiyondaki dikey boruların üst kısımlarından içine su girmemesi için yarım küre şeklinde plastik tapalar kapatılacaktır.

B. ELEKTROSTATİK BOYA

- İmalatı tamamlanan tüm metal aksam, önce 10 dakika süre ile 70 °C'de %5 konsantrasyonlu yağ alma banyosunda bekletilerek durulanmalıdır. Durulamadan sonra

fosfat kaplama yapma özelliğine sahip özel alaşımlı deterjanlı hülasa ile yıkanan metallere polyester esaslı toz boya kaplama işlemi gerçekleştirilerek 200 °C fırın içinde, 20 dakika süreyle fırınlanmalıdır.

C. POLİETİLEN ÜRÜNLER

- Kaydırak, merdiven, korkuluk, bariyer, çatı, aksesuar vs. üretiminde kullanılacak hammadde, Alçak Yoğunluklu Lineer Polietilen (LLDPE-Lineer Low Density Polyethylene) dir.
- Polietilen hammadde içerisinde kullanılan masterbach boyalarda çinko bulunmamalı ve ışık hassasiyeti 6-8 skalaları arasında olmalıdır.
- Polietilen malzemelerde sürtünme ve basıncın olduğu bölgelerde kalınlık en az 6 mm, basınca ve sürtünmeye maruz kalmayan bölgelerde ise en az 4 mm olmalıdır.

OYUN GRUBU

Kauçuk Merdiven	1 Adet
Kare Platform	1 Adet
Platform Korkuluğu	1 Adet
Düz Kaydırak (h: 1500 mm)	1 Adet
Helezon Kaydırak (h: 1500 mm)	1 Adet
Salıncak	2 Adet

KAUÇUK BASAMAKLI MERDİVEN

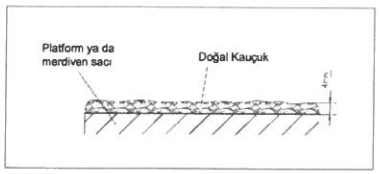

ZEMİNDEN PLATFORMA

- Zeminden platforma çıkmak için merdivenler imal edilecektir.
- Merdivenlerin eğimi sabit olmalıdır.
- Basamaklar arası aralıklar eşit olarak ayrılmalı, tek biçimli yapı olmalı ve +/-3° aralığında yatay olmalıdır.
- Basamakların derinliği asgari 110 mm olmalıdır.

- Merdivenler platforma galvanizli cıvata ve somunlar vasıtası ile sabitlenecektir.

Merdiven Korkuluğu:

- Bükümle şekillendirilmiş 27*2 mm' lik boru profille 30x70x2 mm' lik kutu profil (ana taşıyıcı) arasına 21 mm' lik boru profiller dikey olarak kaynakla sabitlenecektir.
- Merdiven korkuluklarında dikey konumdaki 21 mm' lik boruların arası en az 64 mm en fazla 89 mm olacaktır.
- Merdiven korkuluklarının yüksekliği; üzerinde yürünen yüzey üzerinden ölçüldüğünde 600 mm ila 850 mm arasında olmalıdır.

Basamak

- Merdiven basamakları; 2 mm et kalınlığında sac bükümle şekillendirilerek oluşturulacaktır.
- Basamakların üst ve yan kısımları ayak kaymalarını önleyecek şekilde; -60 ±5 share A sertlikte, 1gr/cm³ yoğunlukta kgf / cm² kopma mukavemetinde % 650-700 kopma uzamasında 100 m³ (max) aşınma özelliğine sahip antistatik malzeme karışımlı doğal kauçukla(enjeksiyon kalıpla) sıcak kaplama yapılacaktır.
- Basamaklar; ana taşıyıcı (30x70'lik kutu profil) üzerine imalat aşamasında tutturulmuş kutu profillere cıvata ve somunlar vasıtası ile sabitlenecektir.

PLATFORM

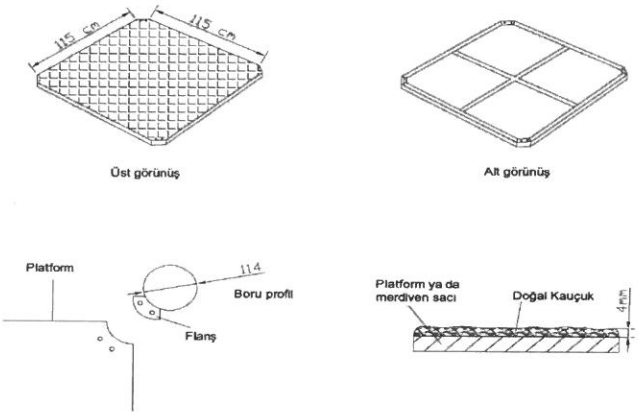

- Kutu profillerden yapılan karkas üzerine, 2 mm et kalınlığında sacın sık puntolarla tutturulmasından oluşturulacaktır.
- Platformun bağlantı delikleri önceden açılmış olacaktır.
- Bu platformun üst yüzeyi, –60 ±5 share A sertlikte,1 gr/cm³ yoğunlukta, en az kgf/cm² kopma mukavemetinde, %650-700 kopma uzamasında ve 100 m³ (max) aşınma özelliğine sahip antistatik malzeme karışımlı doğal kauçukla (enjeksiyon kalıpla) sıcak desenli kaplama yapılacaktır.
- Bu platformlar, taşıyıcı konstrüksiyonda mevcut (imalat aşamasında tutturulmuş) bulunan özel kesim flanşlar üzerine galvanizli cıvata ve somunlar vasıtasıyla sıkıştırılarak bağlanacaktır.

PLATFORM KORKULUĞU (METAL)

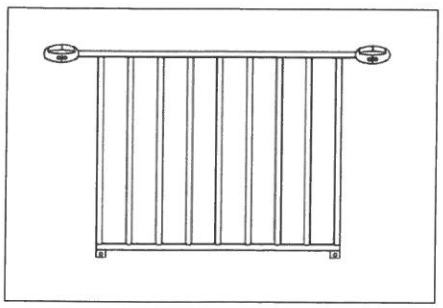

- Bir adet 27 mm çapında 2mm et kalınlığında yatay gelen boru profillerin arasına, 21 mm çaplı boru profiller en az 64 mm en fazla 89 mm mesafelerle dikey şekilde kaynakla sabitlenecektir.
- Korkulukların yüksekliği, üzerinde yürünen yüzey üstünden ölçüldüğünde en az 600 mm en fazla 850 mm yükseklikte olacaktır.
- Korkuluklar, taşıyıcı konstrüksiyona kelepçe ile monte edilecektir.

KAYDIRAKLAR (Platform Bağlantı Yüksekliği:1500 mm)

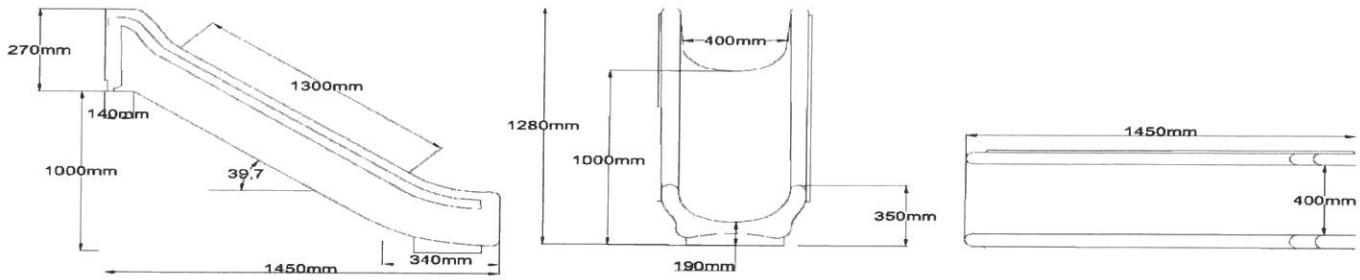

- 1500 mm yüksekliğindeki platforma bağlanan düz kaydıraklarda; kayma bölümünün yatayla yaptığı eğim açısı kaydırağın boy eksenine göre ölçüm yapıldığında hiçbir noktada 60°' yi ve ortalama 40°' yi geçmeyecek şekilde çift cidarlı ve tek parça olarak imal edilecektir.
- Bağlı kaydıraklarda platformlar başlama bölümü olarak kullanılabilir.Başlama bölümünün kaydırakta olması durumunda 350- 400 mmlik bir düzlem bulunacak ve bu bölümün yan kısımlarının yüksekliği en az 500 mm olacaktır.
- Serbest düşme yüksekliği 1200 mm' den küçük olan kaydıraklarda kayma bölümü yan korumanın yüksekliği ise en az 100 mm olacaktır.
- Bağlı kaydıraklarda kayma hızını kesecek bir çıkış bölümü (yavaşlama düzlemi) bulunacak ve kayılan bölümün boyu 1500 mm' yi geçmeyen kaydıraklarda çıkış bölümünün uzunluğu en az 300 mm, eğimi en fazla 10°, çıkış radüsü 50 mm olacaktır.
- Kayılan bölümün boyu 1500 mm' den daha az olan kaydıraklar için çıkış bölümünün zeminden yüksekliği en fazla 200 mm olacaktır.
- Kaydıraklarda giriş açıklığını kesen metal bariyer bulunabilir,
- Bariyerin bağlantı yüksekliği platformdan ölçüldüğünde 600–900 mm arasında olacaktır.

KİLİT PARKE TAŞI VE KALDIRIM BORDÜRÜ DÖŞEME İŞİNE AİT TEKNİK ŞARTNAME

1- Hazırlanmış döşeme tabanına 10 cm. yüksekliğinde kum serilerek düzeltilecektir. Her bir sırada eni ve boyu eşit olan taşlar kullanılacaktır. Yolu sınırlayan bordür taşlarıyla kenar taşları istenilen eğim ve doğrultuda çekiçle iyice yerleştirilecek ve derzlere kum sıkıştırılacaktır.

2- Bordür altına ince kum veya mil serilecek , bordürlerin bağlanması ve dolgu için kullanılacak bağlama betonu 400 doz olacaktır.

3- İdare tarafından teslim edilen yer, kullanılan pozların tariflerinde belirtildiği gibi ; istenilen kota kadar kazılarak veya doldurularak yüklenici tarafından tesviye ve tanzim edilecektir.

4- Taş döşenecek yüzeylere serilen kum tabakası kompaktör vb. aletler ile iyice sıkıştırılacaktır.

5- Taşlar birbirine değecek şekilde iyice sıkıştırılıp tokmaklanarak yerleştirilecek, yerleştirme esnasında çatlayan kırılan taşlar değiştirilecektir.

6- Derzler iyice doldurulup sıkılandıktan sonra süpürülecek ve taşlar 30 cm. den düşürülen tokmakla tokmaklanacaktır. Bu şekilde ezilen ya da yarılan taşlar değiştirilecektir.

7- Yol boyunca döşeme yapıldıktan sonra şablonla muayene edilerek 10 mm. den yüksek ve düşük olan taşlar düzeltilecektir. Döşeme üzerine kum serilerek derzlere girmesini sağlamak üzere süzgeçle sulanarak sıkıştırılacaktır. Arta kalan kumlar süpürülerek kaldırılacaktır.

8- Taş yüzeyleri harç bulaşığı ve hiçbir leke kalmayacak şekilde temizlenecektir.

9- İş bitimini takiben kullanılmaya başlanan döşenen yüzeylerde oluşacak çökmeler, kaymalar gibi bozukluklar yüklenici tarafından onarılacaktır.

10- İdarece uygun görülmeyen işler sökülerek yeniden yaptırılacaktır.

11- Taşların döşenmesi esnasında gereken malzeme; Kum , Çimento İdare tarafından verilecektir. Ancak işin yapılması esnasında kullanılacak iş aletleri (El arabası, çekiç , kompaktör vs.) yükleniciye ait olacaktır.

12-Her türlü malzeme ve zaiyatı, işçilik araç ve gereç giderleri, malzemelerin nakliyesi,iş yerinde yükleme, yatay ve düşey taşıma, boşaltma,genel giderler yükleniciye aittir.

YÖRÜK ÇADIRI TEKNİK ŞARTNAMESİ

1. ÇADIRIN ÖZELLİKLERİ

1.1. Teklif edilen Yörük çadırının kapsadığı alan 20 metre kare olup,tabanına 20 cm kalınlığında beton dökülecektir.Bu çadıra ilk olarak demir iskelet yapılacaktır.
1.2. Bu iskelette kullanılacak demir profiller 60x60,40x80,40x60,40x40 ebatlarında olup yan yükseklik 2 m orta yükseklik 3m olacaktır.
1.3. Bu iskeletin montajından sonra çatısına 1.kat keçi kılından mamul kıl çadırı,2.kat izocam izolasyon,3.kat branda,4.kat tekrar kıl çadırı ile kaplanacaktır.
1.4. Çadırın yanları ilk etapta kıl çadırı ile kapatılıp daha sonra 3 adet mikadan fermuarlı pencereler takılacaktır.
1.5. Çadırın demir aksamı kuşak dediğimiz çadır ile kamufle edilecektir.
1.6. Çadır bir girişli ve kilitleme özellikli kapısı olacaktır.
1.7. Çadırın tabanına 20 cm beton dökülecek üzeri laminat parke ile kaplanacaktır.
1.8. Çadır su, rüzgâr ve güneş geçirmeyecek şekilde yapılacaktır.
1.9. Çadır sıcak ve soğuk iklime dayanıklı olacaktır.
1.10. Çadırın içine 2 adet çadır içi aydınlatma sistemi takılacak. Bu sistem çadır içinden bir adet ana şartelle aydınlatması sağlanacaktır. Ayrıca çadırın içersinde 3 adet dişi piriz takılacaktır.Ayrıca kablo aksamı sarkmaması ve tehlike yaratmaması için çadırın uygun yerlerinden geçirilip sabitlenebilir olacak.
1.11. Çadırla birlikte çadırın kurulması için gerekli olan tüm montaj, aksesuarları ve aletleri yüklenici firmaya aittir.

LED EKRAN TEKNİK ŞARTNAMESİ

Sıra No	Cinsi	Miktarı
1	32'' Led Tv (Video oynaabilme özellikli)	3 Adet

-Ekran boyutu 32 inç olacaktır.

-Ekran tipi düz olacaktır.

-Ekran formatı 16:9 olacaktır.

-Dahili veya harici uydu alıcı olacaktır.

-Görüntü çözünürlüğü 1366x768p -1920x1080p arasında olacaktır.

-Görüntü teknolojisi led olacaktır.

-En az 2 adet HDMI girişi olacaktır.

-En az 1 adet USB bağlantısı olacaktır.

-Duvar montajı için askı aparatı ve masa üstü ayak aparatı olacaktır.

-Video oynatabilme özelliği olacaktır.

-Uydu anteni olacaktır.

-Televizyonlar cihaz kumandası,Türkçe kullanım klavuzu ve standart aksesuarlarıyla birlikte kurulumu yapılacaktır.

-Tüm malzemeler geçici kabul tarihinden itibaren 2 yıl garantili olacaktır.

-Cihazlar orijinal ambalajında hiç kullanılmamış,arızasız ve kusursuz olarak montajı gerçekleştirilecektir.

-Her türlü taşıma ve kurulum işlemleri yüklenici tarafından yapılacaktır.

SİVAS SUŞEHRİ AKSU KÖYÜ KAZAN DAİRESİ ONARIM VE İHATA DUVARI YAPIM İŞİ'NE AİT ÖZEL TEKNİK ŞARTNAME

Çevre ve Şehircilik Bakanlığı'nın Birim Fiyatları, Analizleri, Birim Fiyat Tarifleri, Teknik Şartnamesi ve tüm şartnameleri sözleşmenin ekleri olup proje, detay ve sözleşmede aksi belirtilmediği takdirde uygulamada adı geçen Bakanlığın şartları geçerlidir.

Yüklenici tarafından aşağıdaki kalemlerin giderleri bütün işe dahil sayılacaktır.

A : Geçici tesis ve işler dahil işyeri güvenliği ve idaresi

B : Bütün sigortalar

C : Teminat mektupları

D : Su bedelleri

E : Elektrik bedelleri

F : Pissu ve suyun emniyetli deşarjları

G : İdare, kontrollük ve yüklenicinin geçici kullanım tesisleri

H : İdare, kontrollük ve yüklenicinin geçici telefonları

I : Şantiye içi geçici yollar

J : Geçici çitler, perdeler, tabelalar, panolar, yaya kaldırımları, korkuluklar ve benzerleri

K : Başvuru ve ilanlar

L : Çalışanların güvenlik, sağlık ve refahları

M : Trafik işaretleri ve yönetimi

N : Gürültü ve çevre kirliliği kontrolü, yangın önlemleri, ve diğer genel ve zorunlu önlemler

O : Çöplerin, koruyucu kaplama, ambalajların kaldırılması, çevre temizliği ve işyerinin iş bitimindeki temizliği

P : Enerji ve yakıt giderleri dahil işletmeye alma ve çalıştırma işlemleri

R : Malzeme örnekleri, laboratuar ve ekipman temini dahil laboratuar deneyleri

S : İmalat çizimlerinin yapılması, işletme ve bakım kitapçıkları hazırlanması

T : Kontrol etütleri, bina yerleştirme çalışmaları, aplikasyon

U : İlerleme fotoğraf ve albümleri hazırlanması

V : şartnamede istenilen diğer bilgi ve veriler

X : Tesisin İskan ruhsatı yüklenici tarafından alınacak ve masrafları kendisi tarafından karşılanacaktır.

Y : İnşaat yapım ruhsatı (ruhsatları) yüklenici tarafından alınacak ve masrafları kendisi tarafından karşılanacaktır.

Z : Binalara ait tüm tesisat bağlantıları (su, kanalizasyon, doğalgaz, elektrik vs.) yüklenici tarafından yaptırılacak ve olabilecek bütün masraflar kendisi tarafından karşılanacaktır.

Yüklenici, işlerin şantiyede yürütülmesi sırasında, yapıldı (as – built) projelerin hazırlanması için gerekli olan tüm bilgileri kaydedecektir. Düzeltilen çizim ve projeler, diğer dokümanlarla beraber yapım sırasında her an idare için hazır bulundurulacaktır.

İnşaat sırasında hazırlanan yapıldı (as – built) projeler, gerçekte ne inşa edilmişse ona göre olacak ve inşaat yapım sırasındaki bütün düzeltme ve değişiklikleri de içeren mimari, statik, elektrik, mekanik,peyzaj ve bina şartnameleri ile çizimleri içerecektir. İşin geçici kabulü yapıldıktan sonra 2 hafta içinde, her birinden 2 kopya hazırlanacak ve CD lere AutoCad çizimi olarak kaydedilecektir.

Yüklenicinin ürettiği projelerin İdare tarafından onaylanmış olması, yükleniciyi yükümlülüklerinden, sorumluluklarından veya onay sonrası çıkabilecek yanlışlıkların düzeltilmesinden kurtarmayacaktır.

İhale öncesi inşaatın yapılacağı arsa, yüklenici tarafından incelenmelidir. Yüklenici, projede bir hata veya çelişki tespit etmesi durumunda ihale öncesine kadar idareden düzeltilmesini talep etmelidir. Uygulama safhasında tespit edilen aksaklıklar yüklenici tarafından, bir bedel talep etmeden idarenin onayını müteakip düzeltilmeli ve imalata devam etmelidir.

Yüklenici firma; tüm malzeme imalatlarında, imalattan önce idareden ve proje müellifinden malzeme onayı almalıdır. Malzemelerin seçimi esnasında yüklenicinin sunacağı TSE veya TSEK Standartlarına uygun olarak üretilmiş en az 3 (Üç) alternatifli malzeme numunelerinden birini idare ve proje müellifi seçebileceği gibi, bunların tümünü reddedebilir, yeni malzeme sunulmasını isteyebilir. Aksi takdirde idarece ve proje müellifince malzeme onayı verilmeyecektir. Yüklenici, malzemeleri iş programlarını aksatmayacak şekilde önceden idarenin ve proje müellifinin onayına sunacak ve meydana gelecek gecikmeden sorumlu olacaktır. Malzeme seçimi idare ve proje müellifi onayı ile kesinlik kazanacaktır. Onay tutanakları gerektiği takdirde iş bitiminde geçici ve kesin kabul komisyon üyelerine sunulacak şekilde saklanmalıdır.

İmalatlar için gerekli olan her cins malzeme inşaat sahasına getirilecek, olumsuz çevre ve hava koşullarından korunacaktır.

Yüklenici, idarenin talep etmesi durumunda, malzeme numunelerini, bedeli kendisi tarafından karşılanmak üzere idarenin ve proje müellifinin onaylayacağı bir laboratuar ya da kuruluşta tahkikini yaptıracak ve neticelerini idarenin ve proje müellifinin onayına sunacaktır.

İnşaatların yapımı esnasında kaldırılan, bozulan, hasar gören yol, altyapı, kaldırım, kaplamalı alan, yeşil alan, çevre düzenleme, tabela, trafik ışığı v.b. eski haline getirilecek şekilde onarılacaktır. Onarımlar (altyapı vb.) hizmetlerin sürekliliğini ve güvenliğini devam ettirecek şekilde, hizmet sahibine herhangi bir rahatsızlık vermeden, kısıtlamadan ve engel olmadan, değişiklik gerekli olmadıkça eskisi gibi hizmet verecek şekilde yapılacaktır.

İnşaat esnasında kazı, yıkım ve sökümden çıkan malzemeler idarenin yazılı izni ile göstereceği döküm yerine dökülecektir. Döküm yerinin düzeltilmesi yapılacaktır.

İnşaat esnasında aktivitelerden dolayı meydana gelen bütün fazla malzemeler atık sayılacak ve bunlar meydana gelmesinden sonra makul olan bir süre içerisinde şantiyeden uzaklaştırılacaktır. Yüklenici, bunların şantiyeden uzaklaştırılmasından ve İdarenin göstereceği yere taşınarak atılmasından sorumludur.

Atık malzemelerin taşınması veya atılması için yapılan masraflar yüklenici tarafından karşılanacaktır.

Drenaj hattına temel alt kot seviyesinde 18.460/2 pozuna uygun drenaj borusu döşenecek üzerine ve etrafına 15.140/8 poz nolu granülometrik çakılla dolgu yapılacaktır. Boruların üzerine geotekstil keçe sarılacaktır.

Sac kasa arkaları poz. 27.504/MK'e uygun olarak mutlaka doldurulacaktır.

Islak hacim izalasyonları duvarlara 30 'zar cm dönecektir ve sızdırmazlık kontrolü yapılmadan ve onay alınmadan üzerine imalat yapılmayacaktır.

Kör kasalar ve sac kasa arkaları (2) kat antipasla boyanacaktır.
Alüminyum doğramalar, giydirme cepheler ve diğer cephe kaplamaları için imalatçı firma tarafından proje ve detaylar hazırlanacak idare onayından sonra imalata geçilecektir.

Doğrama madeni aksamları en iyi kalitede olacak idareye beğendirilmeden takılmayacaktır.

Bina girişlerinde uygun yerlere konacak, çamur ızgarası, gömme dış mekan paspası ve havuzu, posta kutuları, ilan panoları, anahtar dolapları, ayrıcada kapı isimlik ve numaraları, Bina isim yazıları ve logoları idarenin seçeceği ve beğeneceği cinsten olacak ve yüklenici bu imalatlar için bir bedel talep etmeyecektir.

Tüm sıva köşelerine,seramik duvar kaplaması iç ve dış köşelerine PVC esaslı çıta konacaktır.

Döşeme kaplaması değişimlerinde, uygun metal eşik profili ile geçiş sağlanacak ve merdiven basamaklarına kaymayı önleyici alüminyum çıta konacaktır.

Düşey tesisat borusu geçişlerinde PVC geçirilip, süpürgelik dönülecek ve içi harçla doldurulacaktır.

Çatı arasına uygun aydınlatma tesisatı çekilecek, ısı yalıtımı üzerine koruyucu olarak (2) kat şeffaf naylon serilecektir.

Yüklenici firma, şantiyede gerekli emniyet tedbirlerini alacak, iş güvenliği için uygun uyarı levhalarını asacak, ayrıca şantiyede çalıştırdığı personelin kaldığı binaları işçi sağlığı, iş güvenliği tüzüğüne uygun olarak düzenleyecektir.

Standartlar aksi belirtilmediği sürece, en son tarihli Türk Standartlar Enstitüsü standartları ya da eşdeğer Uluslar Arası standartlar geçerli olacaktır.

İnşaat,Peyzaj,Mekanik Tesisat veya Elektrik Tesisatı vs imalatları için herhangi bir nam veya isim altında nakliye bedeli veya nakliye fiyat farkı ödenmeyecektir.

Yüklenici, işin yerine getirilmesi için gerekli tüm şantiye içi geçici yolları, yürüme yollarını ve yapıları yapmak ve bakımını sağlamakla yükümlüdür. İşlerin başarı ile tamamlanması ve devamında İdare ve Proje müellifinin onayının alınması ile, tüm şantiye içi geçici yollar, yürüme yolları ve yapılar kaldırılacaktır.

Yüklenici, inşaat sahasını veya çevresini kirletmeyecek, gereksiz şekilde araziyi, yolları ve diğer yapıları bozmayacaktır. Şantiye sahası çitlerle ve perdelerle çevrelenecek ve girişler kontrollü olacaktır.

Şantiye sahası her zaman temiz ve düzenli olacaktır.

Yüklenici, çalışanları ile birlikte taşeronlarının ve şantiyedeki diğer elemanların sağlığını, güvenliğini ve refahını sağlamak ve bu konuda İdarenin memnuniyeti için bütün gayretini gösterecektir. İnşaat sırasında olabilecek bütün kazalar yalnızca yüklenicinin sorumluluğundadır.

İdare, yüklenicinin çalışma yönteminin emniyetsiz olduğuna, güvenlik bariyerlerinin veya diğer emniyet unsurlarının, güvenlik ve kurtarma ekipmanlarının yetersiz olduğuna karar verir ise; yüklenici verilen talimatlara göre çalışma yöntemini değiştirecek, güvenlik önlemlerini arttıracak veya kurtarma ekipmanları temin edecektir. Bu gibi talimatlar yükleniciyi sözleşme kapsamındaki diğer yükümlülüklerden kurtarmayacaktır.

Yüklenici, işlerin gerekli bütün kısımları için yeterli nitelikte geçici aydınlatma ve elektrik enerjisini temin ve tesis edecek ve bu tesisatlarla ilgili olarak bütün personelin güvenliğini sağlayacak önlemleri alacaktır.

Yüklenici, işlerin uygun şekilde yürütülmesi ve kontrolü için İdare tarafından kabul edilen yeterli aydınlatmayı sağlayacaktır. İdare bu aydınlatmayı yeterli bulmaz ise yüklenici, istenilen ilave aydınlatma düzenlemelerini yapacaktır.

Yüklenici, sözleşmenin gerçekleşmesi sırasında, İdareyi tatmin edecek şekilde, işleri, geçici işleri ve bitişik mülkleri yangına karşı korumak için her türlü düzenlemeyi yapacaktır. Eğer gerekir ise yangına karşı alınan önlemleri denetlemesi için muntazam aralıklarla İtfaiye görevlilerini davet edecektir.

Yüklenici ark kaynağı cihazı ile çalışmada, oksijen – asetilen kaynağı ile çalışmada, kesme cihazı, spiral gibi yüksek ısı ve kıvılcım üreten cihazlar ile çalışmalarda özel bir dikkat gösterecektir. Bu çalışmalar gerektiğinde çalışma alanı yakınında 2 (iki) adet tamamen kontrol edilmiş ve dolu yangın söndürme cihazı kullanıma hazır olarak bulundurulacaktır.Yüklenici, yanıcı özellik gösteren tüm artık ve fazla malzemeyi

kaldıracak, bu malzemelerin sahada bulundurulması gerekiyorsa, bütün ateş ve kıvılcım kaynaklarından uzak bir yerde saklanacaktır.

Gürültü ve çevreye verilecek rahatsızlıklar en az ve makul bir seviyede tutulacaktır. Bütün motorlu cihazlara fabrika çıkışlı gürültü emici ekipman takılacaktır.

Yüklenici,gerektiği takdirde idarenin yazılı izni alınarak gece çalışması yapabilir.Ancak gece çalışmalarında, hassas bölgelerin ve konut alanlarının yakınında çalışan işçilerin görevlerini sessiz bir şekilde yapmalarını sağlamak için gerekeni yapacaktır.

Yüklenicinin yapacağı işler halkı gereksiz şekilde rahatsız etmeyecektir. Halkın geçiş haklarına daima riayet edilecektir. Polis, karayolları veya diğer kamu makamlarının yazılı izni olmadan, karayolu veya yürüme yolları geçişi engellenmeyecektir.

Yüklenici, trafik düzenlemesi ve yol emniyet tedbirleri için Belediyeden, Polisten ve Karayolları yetkililerinden konu ile ilgili bilgileri temin edecek ve bu makamların getirdiği şartlara ve önerilere uyacaktır. Yüklenici, proje sahasının yakınında bütün kamu yollarının ve kaplamaların temiz tutulması ve şantiye aktivitelerinden meydana gelebilecek döküntülerden uzak tutulabilmesi için gerekli bütün önlemleri alacaktır.

İşçilik birinci sınıf olacak ve en kaliteli işçilik şartlarına uygun olacaktır. Teknik Şartnamelerdeki standartlara uygunluk sağlanacaktır. Şartnamelere uygun yapılmayan imalatlar kırılacak ve tekrar yapılacaktır. Kırılan imalatlar için herhangi bir bedel ödenmeyecektir.

Projenin herhangi bir kısmında doğalgaz, su, atık su, elektrik, telefon, kablo TV, drenaj vb. alt yapı hizmeti ile karşı karşıya gelinirse, yüklenici veya taşeronları çalışmayı hemen durduracak, ve İdareyi ve yetkilileri haberdar edecektir. Yüklenici veya taşeronlarının çalışmaları sonucu mevcut alt yapı tesislerinin zarar görmesinden, İdare sorumlu değildir. Meydana gelecek zararlar yüklenici tarafından karşılanacaktır.

Özel imalatlar ise Özel Birim Fiyat Teknik Şartnamesinde belirtilen maddelere uygun olarak yapılacak ve mutlaka örnek bölüm yapılacak, uygunluğu idare ve proje müellifince onaylandıktan sonra imalata devam edilecektir.

Yüklenici verilen detaya göre inşaat sahasına en az bir adet olmak üzere gece aydınlatmalı inşaat tabelası koyacaktır.Kontrol teşkilatının yetersiz görmesi durumunda kontrol teşkilatının göstereceği yerlere yeteri kadar gece aydınlatmalı inşaat tabelası koyacaktır.Bunun İçin herhangi bir ek bedel ödenmeyecektir. Yüklenici Tabela ile ilgili resim ve çizimleri proje müellefi veya kontrol teşkilatından bilgisayar ortamında talep edecektir.

. ...../...../2017

İDARE

YÜKLENİCİ

İNŞAAT İŞLERİ GENEL TEKNİK ŞARTNAMESİ

1) Tüm imalatlar Türk Standartlarına, yürürlükteki Deprem Yönetmeliğine, Çevre ve Şehircilik Bakanlığı Yönetmeliğine, Çevre ve Şehircilik Bakanlığı Birim Fiyat Tariflerine ve Çevre ve Şehircilik Bakanlığı Genel Teknik Şartnamesine uygun olarak yapılacaktır.

2) İnşaattan çıkan molozları idarenin göstereceği yere taşımak ve dökmek yükleniciye aittir.

3) Eksik bulunan detay, proje ve röleveler yüklenici tarafından hazırlanarak kontrol teşkilatı ve idarenin onayından sonra imalat yapılacaktır.

4) İmalat esnasında meydana gelen onarılması gereken imalatlar, ek ödenek talep edilmeden işin bütünlüğü açısından yapılacaktır.

5) Renk ve numuneler (boya, seramik, ahşap ve demir imalatlar vb.) işin yapı denetim görevlisi tarafından uygun görüldükten sonra imalat yapılacaktır. ...../...../2017